SONY

4-440-695-**12**(1)

OSEBNI AVDIO SISTEM

Navodila za uporabo

SL

©2012 Sony Corporation http://www.sony.net/

ZS-BTY52

OPOZORILO

Zaradi nevarnosti požara in električnega udara naprave ne izpostavljajte dežju ali vlagi.

Ne izpostavljajte naprave vodi in ne postavljajte nanjo predmetov napolnjenih s tekočino, kot so vaze, da ne bi prišlo do kratkega stika ali požara.

Ker se glavni vtič uporablja za izključitev enote iz omrežja, priključite enoto v dostopno omrežno vtičnico. V primeru nepravilnega delovanja enote, vtič nemudoma izvlecite iz omrežne vtičnice.

Enota se napaja, dokler je priključena v električno vtičnico, čeprav je izklopljena.

Naprave ne namestite v utesnjen prostor, kot je knjižna omara ali vgradna omarica.

Prekomerni zvočni pritisk iz slušalk utegne povzročiti izgubo sluha.

Ne izpostavljajte baterij (akumulatorske baterije ali vstavljenih baterij) prekomerni vročini, na primer sončni svetlobi, ognju in podobnem, dlje časa.

Opomba za kupce v državah, v katerih so veljavne EU direktive

Proizvajalec tega izdelka je korporacija Sony, 1-7-1 Konan Minato-ku Tokyo, 108-0075 Japonska.
Pooblaščen predstavnik za EMC in varnost izdelka je Sony Deutschland GmbH, Hedelfinger Strasse 61, 70327 Stuttgart, Nemčija. V zvezi s servisom in garancijo se obrnite na naslove, navedene v dokumentih za servis in v garancijskem listu.

Odpadna električna in elektronska oprema (velja za evropsko unijo in druge evropske države s sistemom ločevanja odpadkov)

Če se na izdelku ali na njegovi embalaži nahaja ta simbol, pomeni, naj z izdelkom ne ravnamo enako kot z gospodinjskimi odpadki. Odložiti ga morate na ustreznem zbirnem mestu za električno in elektronsko opremo. S tem ko izdelek pravilno odvržete, pripomorete k preprečevanju potencialnih negativnih posledic za okolje in naše zdravje, ki bi ga povzročilo nepravilna odstranitev tega izdelka. Z recikliranjem materialov bomo ohranili naravne vire. O podrobnostih glede recikliranja tega izdelka lahko povprašate na upravni enoti ali v trgovini, kjer ste izdelek kupili.

Odpadne baterije (velja za evropsko unijo in druge evropske države s sistemom ločevanja odpadkov)

Če se na bateriji ali na njeni embalaži nahaja ta simbol, pomeni, naj z njo ne ravnamo enako kot z gospodinjskimi odpadki. Na določenih baterijah se simbol pojavlja skupaj s kemičnimi simboli. Kemijska simbola za živo srebro (Hg) ali svinec (Pb) se dodata, če baterija vsebuje več kot 0,0005 % živega srebra ali 0,004 % svinca.
S tem ko baterijo pravilno odvržete, pripomorete k preprečevanju potencialnih negativnih posledic za okolje in naše zdravje, ki bi ga povzročilo nepravilna odstranitev tega izdelka. Z recikliranjem materialov bomo ohranili naravne vire.

Pri izdelkih ki iz varnostnih, delovnih ali podatkovnih razlogov zahtevajo neprekinjeno povezavo z vgrajeno baterijo, naj menjavo baterije opravi usposobljeno strokovno osebje. Ob koncu življenjske dobe izdelek na ustrezno zbirno mesto za recikliranje električne in elektronske opreme.
Za vse baterije si preberite poglavje o varnem odstranjevanju baterije iz izdelka. Baterijo oddajte na ustreznem zbirnem mestu za recikliranje odpadnih baterij.

Licence in blagovne znamke

- Tehnologija zvočnega kodiranja MPEG Layer-3 in patenti imajo licenco Fraunhofer IIS and Thomson.
- Windows Media je registrirana blagovna znamka ali blagovna znamka družbe Microsoft Corporation v ZDA in/ali drugih državah.
- Ta izdelek ima na voljo tehnologijo, za katero ima določene intelektualne pravice družba Microsoft. Uporaba ali distribucija te tehnologije izven tega izdelka je prepovedana brez ustrezne licence družbe Microsoft.
- Znamka in logotip Bluetooth® sta last podjetja Bluetooth SIG, Inc. Podjetje Sony Corporation ima dovoljenje za uporabo teh znamk.
- Oznaka N je blagovna znamka ali registrirana blagovna znamka podjetja NFC Forum, Inc. v ZDA in drugih državah.
- Android je blagovna znamka podjetja Google Inc.
- Vse druge blagovne znamke ali registrirane blagovne znamke so v lasti njihovih zakonitih lastnikov. V teh navodilih nista posebej navedena znaka ™ in ®.

Napajanje

Napajanje enote preko električnega omrežja

Priključite napajalni kabel A, ali vstavite baterije R14 (niso priložene) v prostor za baterije B.

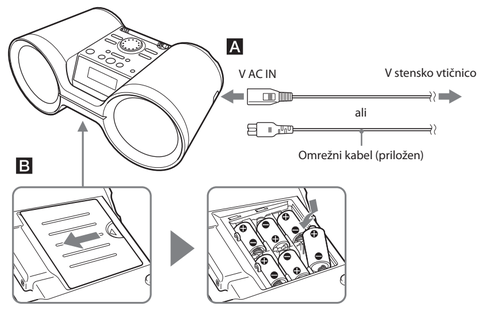

Opombi

- Baterije zamenjajte, ko se zatemni indikator OPR/BATT 19 ali ko enota ne deluje več. Vse baterije zamenjajte z novimi. Pred zamenjavo baterij iz enote izključite vse USB naprave ali kakršnekoli druge komponente.
- Če želite enoto uporabljati na baterije, izključite omrežni napajalnik iz enote in iz stenske vtičnice.

Uporaba funkcije za uravnavanje porabe energije

Ta enota ima na voljo funkcijo samodejnega preklopa v stanje pripravljenosti. S to funkcijo se enota samodejno preklopi v stanje pripravljenosti, ko 20 minut ne izvedete nobenega postopka ali brez avdio signala.
Za vklop ali izklop stanja pripravljenosti hkrati pritisnite tipki DISPLAY 9 in ▶II/ENTER 12 hkrati. Ob vsakem pritisku tipke se na prikazovalniku prikaže »AUTO STANDBY ON« ali »AUTO STANDBY OFF«.

Opombe

- Približno 2 minuti pred preklopom v stanje pripravljenosti začne na prikazovalniku utripati sporočilo »STANDBY«.
- V stanju pripravljenosti pri priključenemu napajalnem kablu se na prikazovalniku prikaže »STANDBY«.
- Funkcija samodejnega preklopa v stanje pripravljenosti ni na voljo v načinu FM/AM.

Osnovne funkcije

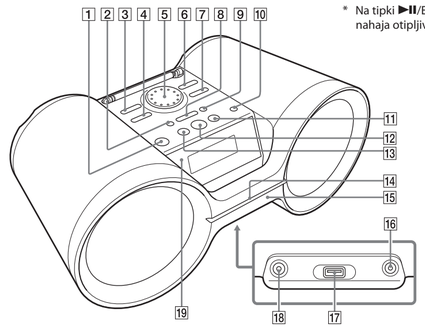

* Na tipki ▶II/ENTER 12 se nahaja otipljiva pika.

Osvetlitev

Osvetlitev na ročici ima naslednji dve funkciji.

Indikator spremembe funkcije (A)
Če preklopite na eno od štirih funkcij, se osvetlitev pojača, s čimer uporabnika opozori na spremembo funkcije. Osvetlitev za Bluetooth je modra, za ostale funkcije pa bela.

Učinki osvetlitve za avdio izhod (B)
Učinki osvetlitve, v rdeči barvi, se skladajo z izvorom glasbe. To funkcijo lahko po želji vklopite ali izklopite (glej poglavje »Izklop funkcije light sync«).

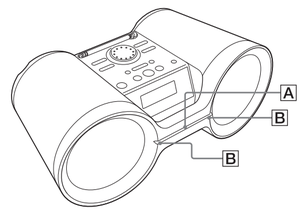

Pred uporabo enote

Vklop ali izklop enote

Pritisnite tipko POWER (ali OPERATE) 1. Enoto lahko prav tako vklopite s funkcijo neposrednega vklopa (glejte spodaj). V tem priročniku so postopki opisani z uporabo funkcije neposrednega vklopa.

Uporaba funkcije neposrednega vklopa

Ko je enota izklopljena pritisnite tipko USB 7, BLUETOOTH 4, RADIO FM/AM 6 ali AUDIO IN 3. Enota se vklopi in neposredno preklopi na izbrani način.

Prilagoditev glasnosti

Obrnite gumb VOLUME 5 v smeri urinega kazalca (+) ali v nasprotni smeri urinega kazalca (–).
Stopnjo glasnosti enote lahko nastavite po korakih od 0 do 31. V 31. koraku se prikaže napis »VOL MAX«.

Poslušanje s slušalkami

Slušalke priključite v priključek za slušalke 🎧 18.

Poudarjanje nizkih tonov

Pritisnite na MEGA BASS 10.
Na prikazovalniku zasveti napis »MEGA BASS«. Za vrnitev na običajni zvok ponovno pritisnite na tipko.

Izklop funkcije »light sync«

Funkcija »light sync« na tej enoti ustvarja svetlobne učinke v skladu z izvorom glasbe. Po tovarniški nastavitvi je ta funkcija vklopljena, lahko pa jo tudi izklopite.

Pritiskajte na tipko LIGHT SYNC 9, dokler se na prikazovalniku ne prikaže napis »LIGHT SYNC OFF«.

Če želite funkcijo vklopiti, ponovno pritiskajte na tipko, dokler se na prikazovalniku ne prikaže napis »LIGHT SYNC ON«.

Poslušanje glasbe na USB napravi

Predvajate lahko avdio datoteke, ki so shranjene na USB napravi (digitalni predvajalnik glasbe ali USB pomnilna naprava).
Na tej enoti lahko predvajate formata MP3, WMA in AAC*.

* Na enoti ne morete predvajati datotek z zaščito pred presnemavanjem (DRM - Digital Rights Management) ali datotek, ki ste jih prenesli iz spletne glasbene trgovine. Pri poskusu predvajanja takšne datoteke enota začne predvajati naslednjo nezaščiteno datoteko.

Združljive USB naprave
Enota podpira USB naprave, ki izpolnjujejo naslednje zahteve. Pred uporabo preverite, ali USB naprava izpolnjuje zahteve.

- Združljivost z USB 2.0 (Full Speed)
- Združljivost z načinom Mass Storage*
  * Način Mass Storage je način, ki gostiteljski napravi omogoča dostop do USB naprave in prenos podatkov. Večina USB naprav podpira način Mass Storage.

1 USB napravo priključite v priključek ⭠ (USB) 17.
2 Za preklop na način USB pritisnite tipko USB 7.

Če naprava ni poimenovana*
Na prikazovalniku se enkrat prikaže »STORAGE DRIVE« in potem se prikaže »xxxFDLR«**.

Če je naprava poimenovana
Na prikazovalniku se enkrat prikaže ime naprave* in potem se prikaže »xxxFDLR«**.

* Ime naprave je ime, ki ga lahko dodelite podatkovnim medijem ali napravam.
** »xxx« predstavlja skupno število map.

3 Za začetek predvajanja pritisnite tipko ▶II 12.

Po prikazu ime mape in naslova skladbe se prikažeta številka datoteke in čas predvajanja*.

* Pri času predvajanja nad 100 minut se na prikazovalniku prikaže »--:--«.

Drugi postopki

Za	Izvedite
Začasno zaustavitev predvajanja	Med predvajanjem pritisnite tipko ▶II 12. Za nadaljevanje predvajanja ponovno pritisnite tipko*.
Zaustavitev predvajanja	Pritisnite tipko ▶II 12, da začasno ustavite predvajanje, nato pa pritisnite na tipko POWER (ali OPERATE) 1, BLUETOOTH 4, RADIO FM/AM 6 ali AUDIO IN 3.
Izbor mape	Pritisnite tipko 🗀 (mapa) + ali – 8.
Preskakovanje datotek	Pritisnite tipko ⏮ 13 ali ⏭ 11. Preskočite lahko posamezne datoteke.
Hitro pomikanje nazaj/naprej	Pritisnite in držite tipko ⏮ 13 ali ⏭ 11. Enota preskakuje datoteke, dokler tipke ne spustite.
Iskanje točke na datoteki	Med predvajanjem pritisnite tipko ⏮ 13 ali ⏭ 11 in tipko izpustite na želeni točki.
Odstranitev USB naprave	Pritisnite tipko ▶II 12, da začasno ustavite predvajanje, nato pa pritisnite na tipko POWER (ali OPERATE) 1, BLUETOOTH 4, RADIO FM/AM 6 ali AUDIO IN 3, da se funkcija USB izklopi. Po tem lahko odstranite USB napravo.

* Pri predvajanju VBR MP3/WMA datoteke se lahko zgodi, da se bo predvajanje začelo od različne točke.

Opombe

- Predvajanje se začne od zadnje predvajane avdio datoteke (Resume play). Med začasno ustavitvijo (Resume stop) sta prikazana številka datoteke in čas predvajanja trenutne avdio datoteke.
- Ko se postopek odčitavanja konča in se USB naprava po priklopu naprave ustavi ali po preklopu na USB funkcijo, se prikaže skupno število map.
- Ko se predvajanje vseh avdio datotek konča in se USB naprava ustavi, se prikaže samo število datotek.
- Za preklica začasne ustavitve predvajanja (če želite začeti predvajanje od začetka prve datoteke MP3/WMA/AAC), pritisnite na ▶II 12, da se predvajanje začasno ustavi in nato pritisnite na tipko POWER (ali OPERATE) 1, BLUETOOTH 4, RADIO FM/AM 6 ali AUDIO IN 3. Nato pritisnite na tipko ▶II 12, da se predvajanje začne.

Opomba

Preden odstranite USB napravo, vedno najprej začasno ustavite predvajanje in izklopite USB funkcijo s pritiskom na POWER (ali OPERATE) 1 ali funkcijsko tipko (razen USB 7). Če USB napravo odstranite brez izvedbe zgornjega postopka, se utegnejo podatki na USB napravi ali sama USB naprava poškodovati.

Spreminjanje načina predvajanja

Med predvajanjem ali začasno ustavitvijo USB naprave pritisnite tipko PLAY MODE 2.
Izbirate lahko med normalnim predvajanjem (zaporedno predvajanje vseh datotek na USB napravi), predvajanje mape (»🗀« predvajanje vseh datotek v izbrani mapi na USB napravi), ponovno predvajanje (»⭠« ponovitev vseh datotek/ »⭠ 1« ponovitev ene datoteke), ali naključno predvajanje (»SHUF«). Več informacij o tem najdete pod »Izbor načina predvajanja«.

Opombe o USB napravi

- Lahko se zgodi, da se predvajanje ne bo začelo nemudoma:
  – struktura datotek je kompleksna,
  – USB naprava je skoraj polna.
- Če je priključena USB naprava, enota prebere vse datoteke na napravi. Če je na napravi veliko map ali datotek, se lahko zgodi, da bo enota za branje podatkov potrebovala dlje časa.
- USB naprave v enoto ne priključite preko USB vmesnika.
- Pri nekaterih USB napravah se pri uporabi funkcije na USB napravi lahko zgodi, da se bo funkcija na enoti izvedla z zamudo.
- Ne zagotavljamo delovanja v vseh primerih, ko USB naprava izpolnjuje vse zahteve.
- Lahko se zgodi, da enota ne bo podpirala vseh funkcij, ki so na voljo na priključeni USB napravi.
- Vrstni red predvajanja na tej enoti se lahko razlikuje od vrstnega reda na USB napravi.
- Na USB napravo, ki vsebuje MP3/WMA/AAC datoteke, ne shranjujte datotek v drugem formatu ali nepotrebnih map.
- Med predvajanjem se preskočijo mape, ki ne vsebujejo MP3/WMA/AAC datotek.
- Ta enota podpira naslednje avdio formate:
  – MP3: končnica ».mp3«
  – WMA: končnica »wma«
  – AAC: končnica ».m4a« in ».mp4«
- Če ime datoteke vsebuje ustrezno končnico, ampak je dejanska datoteka bila ustvarjena v drugem avdio formatu, lahko pri predvajanju pride do motenj.
- Enota ne podpira formata MP3 PRO.
- Predvajati ne morete WMA datotek v WMA DRM, WMA Lossless in WMA PRO formatu.
- Predvajanje datotek AAC, kodiranih v formatu AAC, z zaščito pred presnemavanjem, ni mogoče.
- Enota podpira profil AAC-LC (AAC Low Complexity). Profila HE-AAC (High Efficiency AC) ne podpira.
- Enota ne predvaja avdio datotek na USB napravi v naslednjih primerih:
  – če skupno število avdio datotek v posamezni mapi presega 999 datotek,
  – če skupno število avdio datotek na USB napravi presega 65.535,
  – če skupno število map na USB napravi ne presega 256 map (vključno z mapo »ROOT«),
  – če ima direktorij presega 8 nivojev (vključno z mapo »ROOT«).
- Število datotek in map je odvisno od strukture datotek in map.
- Ne zagotavljamo združljivost z vsemi programi kodiranja/zapisovanja. Pri uporabi nezdružljive USB naprave bo zvok preskakoval ali pa bo zvok moten ali pa se sploh ne bo predvajal.
- Imena map in datotek se lahko prikažejo z 32-imi znaki, vključno z narekovaji.
- Enota lahko prikaže velike tiskane črke (A do Z), številke (0 do 9) in znak »_«. Drugi znaki so prikazani kot »_«.
- Ta predvajalnik ustreza verziji formata ID3 oznake za datoteke 1.0, 1.1, 2.2, 2.3 in 2.4. Če datoteka vsebuje podatke ID3, se bodo na prikazovalniku prikazali naslov skladbe, ime izvajalca in naslov albuma. Če datoteka ne vsebuje teh podatkov, enota namesto naslova skladbe prikaže naslednje:
  – ime datoteke namesto naslova skladbe,
  – sporočilo »NO ARTIST« namesto imena izvajalca,
  – sporočilo »NO ALBUM« namesto naslova albuma.
- Informacije ID3 so prikazane z vse do 32 znaki.

Brezžično poslušanje glasbe na napravi Bluetooth

Če uporabite Bluetooth povezavo, lahko glasbo poslušate iz brezžično povezanih Bluetooth naprav, kot so mobilni telefoni, pametni telefoni, glasbeni predvajalniki, itd.
Ta enota podpira Bluetooth naprave, ki niso združljive s funkcijo NFC (v nadaljevanju »Bluetooth naprave«) in pametne telefone, združljive s funkcijo NFC.

Združljive Bluetooth naprave
Zahteve za združljivost naprav so naslednje. Pred uporabo te enote, preverite, da naprava izpolnjuje vse zahteve.

- Naprave morajo ustrezati Bluetooth standardu verzije 3.0
- Napave morajo podpirati profil A2DP (Advanced Audio Distribution Profile) in AVRCP (Audio/Video Remote Control Profile)
- možnost uporabe funkcije NFC (potrebno samo, če uporabljate funkcijo združevanja NFC)

Najnovejše informacije o združljivosti Bluetooth naprav, vključno s pametnimi telefoni, združljivimi s funkcijo NFC, si lahko ogledate na naslednji spletni strani:
http://support.sony-europe.com/

Združevanje
Naprave Bluetooth je potrebno med seboj združiti. Ko so enkrat združene, ta postopek ne bo več potreben, razen če so se informacije o združitvi izbrisale. S to enoto lahko združite vse do 9 naprav Bluetooth.
Če je naprava pametni telefon, združljiv s funkcijo NFC, je potrebno združitev opraviti ročno. Uporabite pametni telefon s to enoto, skupaj s postopkom, opisanim pod »Priključitev pametnega telefona z enim pritiskom (NFC)«.
Če uporabljate funkcijo Bluetooth, bodite pozorni na indikator stanja (Bluetooth) na prikazovalniku, ki vam prikaže stanje omrežja med enoto in napravo.

Indikatorji za funkcijo Bluetooth

Stanje	Indikator Bluetooth (Bluetooth)
Bluetooth povezava je izklopljena	Izklopljen
Združevanje ali komunikacija	Utripa
Povezava je vzpostavljena	Sveti

Združevanje naprav Bluetooth

Približajte enoto in Bluetooth napravo na 1 m.

1 Pritisnite tipko BLUETOOTH 4, da vklopite funkcijo Bluetooth.
2 Pritisnite in držite tipko BLUETOOTH • PAIRING 4, da vklopite način združevanja na enoti.
Ko je način združevanja vklopljen, se bo zaslišal dvojni pisk in indikator Bluetooth (Bluetooth) na prikazovalniku bo z ačel utripati.
Če vklop spodleti, ponovno pritisnite in držite tipko BLUETOOTH • PAIRING 4 in spet poskusite vklopiti način združevanja.
Za preklic načina združevanja, pritisnite in najmanj 2 sekundi držite tipko BLUETOOTH • PAIRING 4.
3 Opravite postopek združevanja na napravi Bluetooth.
Vklopite napravo Bluetooth in vklopite funkcijo Bluetooth na napravi. Podrobnosti si oglejte v navodilih za uporabo naprave Bluetooth.
Če je funkcija Bluetooth na napravi vklopljena, bo naprava poiskala naprave za združitev in na prikazovalniku naprave prikazala seznam zaznanih naprav. Izberite enoto iz seznama. Ta enota se prikaže z imenom »ZS-BTY50 / 52 / 55«.
Če se »ZS-BTY50 / 52 / 55« ne prikaže, ponovite postopek od koraka 2.

Če je potrebno geslo
Nekatere naprave zahtevajo 4-mestno geslo. Če naprave zahteva geslo, vpišite »0000«.

Ko je postopek združevanja naprav končan in je Bluetooth povezava vzpostavljena, indikator Bluetooth (Bluetooth) preneha utripati in na prikazovalniku se prikaže »BT AUDIO«.

Če želite združiti druge Bluetooth naprave, ponovite postopek od koraka 1 do 3.

Opombe o združitvi Bluetooth naprave

- Če izklopite enoto ali Bluetooth napravo, preden je povezava vzpostavljena, se informacije o združitvi ne bodo shranile in združitev ne bo izvedena.
- Način združitve se po 5-ih minutah prekine. Če se prekine sredi postopka, začnite znova od koraka 2.
- Funkcije in prikaz so odvisni od Bluetooth naprave in od različice nameščenega programa Bluetooth.
- Geslo je lahko poimenovano z naslednjimi imeni: »Passkey«, »PIN code«, »PIN number« ali »Password«, itd, odvisno od naprave Bluetooth. Podrobnosti o geslu si oglejte v navodilih za uporabo naprave.

Priključitev pametnega telefona z enim pritiskom (NFC)

Če se s telefonom, združljivim s funkcijo NFC, dotaknete enote, se le-ta samodejno vklopi, nato pa združi in vzpostavi Bluetooth povezavo.

Združljivi pametni telefoni:
Pametni telefoni z vgrajeno funkcijo NFC (OS: Android 2.3.3. ali kasnejši, ne velja za Android 3.x)

Kaj je NFC?
NFC (Near Field Communication) je tehnologija, ki omogoča brezžično komunikacijo kratkega dosega med različnimi napravami, kot so mobilni telefoni in IC oznake(tags). Zahvaljujoč funkciji NFC lahko podatkovno komunikacijo dosežemo na enostaven način, s pritiskom na ustrezen simbol ali določeno lokacijo na napravi, združljivi s tehnologijo NFC.

1 Na pametni telefon naložite in namestite aplikacijo »NFC Easy Connect«.
»NFC Easy Connect« je brezplačna aplikacija za pametne telefone Android in je na voljo v trgovini Google Play Store.
Na spletu s ključnimi besedami »NFC Easy Connect« poiščite aplikacijo ali odprite spletno stran za nalaganje neposredno z odčitavanjem spodnje dvodimenzionalne kode.

Pomnite, da je aplikacija »NFC Easy Connect« brezplačna, za podatkovno komunikacijo med nalaganjem pa je potrebno plačilo.

Dvodimenzionalna koda* za neposredni dostop
* Uporabite aplikacijo za odčitavanje dvodimenzionalne kode.

Opomba
Aplikacija ni na voljo v vseh državah in/ali področjih.

2 Zaženite aplikacijo »NFC Easy Connect« na pametnem telefonu.
Prepričajte se, ali je aplikacija prikazana.
3 S pametnim telefonom se datikajte dela enote, označenega z N 15, dokler pametni telefon ne zavibrira.

Ko enota prepozna pametni telefon, zavibrira.

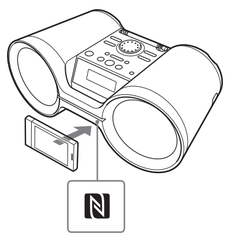

Ko enota prepozna telefon, sledite navodilom na zaslonu pametnega telefona in zaključite postopek vzpostavljanja Bluetooth povezave.
Ko je Bluetooth povezava vzpostavljena, indikator Bluetooth (Bluetooth) preneha utripati in na prikazovalniku se prikaže sporočilo »BT AUDIO«.

Nasvet
Če združitev in Bluetooth povezava spodletita, storite naslednje:
– ponovno zaženite aplikacijo »NFC Easy Connect« in pametni telefon, na delu enote, označenem z N, malce premaknite 15.
– če je pametni telefon v ohišju, ga izvlecite iz ohišja.

Poslušanje zvoka

Razdalja med napravo Bluetooth (ali pametni telefon, združljiv s funkcijo NFC) in enoto naj bo 10 m. Pred uporabo preverite naslednje:

- funkcija Bluetooth na napravi je vklopljena,
- združitev in Bluetooth povezava sta se uspešno zaključila. Če ne, najprej opravite postopek združevanja. (Glej poglavje »Združevanje Bluetooth naprav« ali »Priključitev pametnega telefona z enim dotikom (NFC)«.

■Za napravo Bluetooth

1 Pritisnite na tipko BLUETOOTH 4, da vklopite funkcijo Bluetooth.
Nazadnje priključena naprava se bo samodejno priključila.
2 Začnite s predvajanjem izvora zvoka (glasba, video, igre, itd.) na napravi.
Podrobnosti o funkcijah za predvajanje si oglejte v navodilih za uporabo naprave.

■Za pametne telefone, združljive s funkcijo NFC
Začnite s predvajanjem izvora zvoka (glasba, video, igre, itd.) na pametnem telefonu. Podrobnosti o funkcijah za predvajanje si oglejte v navodilih za uporabo pametnega telefona.

Opomba
Funkcije Bluetooth se v naslednjih primerih izklopijo:
– če pritisnete na tipko POWER (ali OPERATE) 1 in izklopite enoto,
– če preklopite na drugo funkcijo (ne na Bluetooth).

Nasvet
Če je glasnost nizka, jo najprej nastavite na enoti. Če je še vedno prenizka, jo nastavite še na priključeni Bluetooth napravi ali na pametnem telefonu.

Nasvet za uporabo Bluetooth naprav
Če se nazadnje priključena naprava ne poveže samodejno, po pritisku na tipko POWER (ali OPERATE) 1, USB 7, RADIO FM/AM 6 ali AUDIO IN 3, ponovno izberite funkcijo Bluetooth s pritiskom na tipko BLUETOOTH 4. Če se naprava še vedno ne poveže, izberite ime modela enote iz seznama naprav (opravite korak 3 v poglavju »Združevanje naprav Bluetooth«).

Preklic Bluetooth povezave

Bluetooth povezavo lahko prekinete na naslednji način.

■Za naprave Bluetooth

- Izklopite enoto.
- Izklopite napravo.
- Pritisnite na tipko POWER (ali OPERATE) 1, USB 7, RADIO FM/AM 6 ali AUDIO IN 3.
- Izklopite funkcijo Bluetooth na napravi.

■Za pametne telefone, združljive s funkcijo NFC

- S pametnim telefonom se ponovno dotaknite dela enote, označenega z N 15.
- Izklopite enoto.
- Izklopite napravo.
- Pritisnite na tipko POWER (ali OPERATE) 1, USB 7, RADIO FM/AM 6 ali AUDIO IN 3.
- Izklopite funkcijo Bluetooth na pametnem telefonu.

Izbris informacij o združeni napravi, shranjenih na enoti

1 Pritisnite na tipko 4, da vklopite funkcijo Bluetooth.
2 Pritisnite na tipko FM MONO 2, DISPLAY 9 in TUNE – 8 hkrati.
Na prikazovalniku se prikaže napis »BT RESET«.

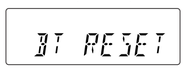

3 Pritisnite na tipko ENTER 12, da ponastavite in izbrišete informacije o združeni napravi.
Ko so informacije o združeni napravi izbrisane, se na prikazovalniku prikaže napis »COMPLETE«.
Za preklic ponastavitve ponovno hkrati pritisnite na tipke FM MONO 2, DISPLAY 9 in TUNE – 8, preden pritisnete na ENTER 12.

Poslušanje radijskega sprejemnika

1 S tipko RADIO FM/AM 6 izberite želeni frekvenčni pas.
Ob vsakem pritisku na tipko se frekvenčni pas spremeni po naslednjem vrstnem redu:
»FM« ⟷ »AM«
2 Pritisnite in držite tipko TUNE + ali – 8, dokler se na prikazovalniku ne začne spreminjati frekvenca.

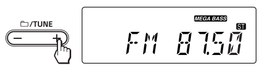

Enota samodejno preišče frekvence in se zaustavi, ko najde radijsko postajo.
Če enote ne najdete s samodejnim iskanjem, lahko s pritiskom tipke TUNE + ali – 8 frekvenco spremenite ročno.
Ko najdete FM stereo radijsko postajo, se na prikazovalniku osvetli »ST«.

Nasvet
Če je sprejem FM signala moten, pritisnite in držite tipko FM MONO 2, dokler se na prikazovalniku ne prikaže »MONO«. Izgubili boste stereo učinek, ampak se bo izboljšal sprejem.

Izboljšava radijskega sprejema

- Obrnite anteno tako, da se FM sprejem izboljša.

- Zavrtite samo enoto tako, da se AM sprejem izboljša.

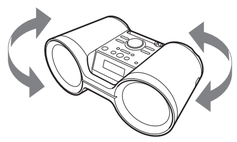

Druge funkcije

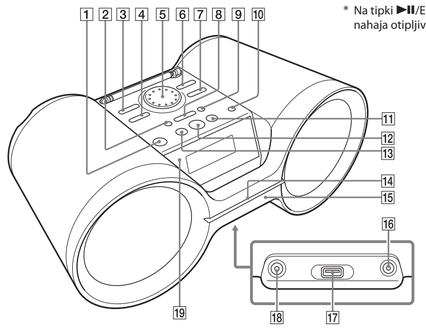

* Na tipki ▶II/ENTER 12 se nahaja otipljiva pika.

Uporaba prikazovalnika

Na prikazovalniku lahko prikažete informacije o trenutno predvajani avdio datoteki na USB napravi.

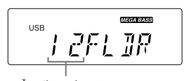

Število vseh map

Nasveta
- Če na USB napravi ni datotek MP3/WMA/AAC, se na prikazovalniku prikaže napis »NO FILE«.
- Če so MP3/WMA/AAC datoteke samo v začetnem direktoriju (mapa »ROOT«) USB naprave, se na prikazovalniku prikaže »1FLDR«.

Prikaz informacij o datoteki
Med predvajanjem MP3/WMA/WMA datoteke na USB napravi pritisnite tipko DISPLAY 9. Prikaz se spremenja po naslednjem vrstnem redu:

→ Naslov skladbe (♫)*
↓
Ima izvajalca (👤)*
↓
Naslov albuma (💿)*
↓
Številka trenutne datoteke in čas predvajanja**

* Če datoteka nima na voljo ustreznih podatkov ID3 ali WMA, se namesto imena skladbe, imena izvajalca ali naslova albuma prikaže sporočilo »NO ARTIST« ali »NO ALBUM«.
** Ime izvajalca ali naslov albuma se bo po nekaj sekundah spremenil v ta prikaz.

Izbor načina predvajanja

Med predvajanjem ali začasno zaustavitvijo predvajanja USB naprave lahko na enoti izberete način predvajanja posnetkov (ponovno ali naključno predvajanje).

Večkrat pritisnite tipko PLAY MODE 2.
Ob vsakem pritisku tipke se prikaz spremeni po naslednjem vrstnem redu:

→ Normalno predvajanje (brez simbola)
↓
Ponovitev enega posnetka (🔁 1)
↓
Ponovitev vseh posnetkov (🔁)
↓
Predvajanje izbrane mape (🗀)
↓
Ponovitev izbrane mape (🔁, 🗀)
↓
Naključno predvajanje (SHUF)*

* Indikator »SHUF« utripa tri sekunde, dokler enota ne potrdi načina naključnega predvajanja.

Za ponovitev	Storite naslednje
Datoteke MP3/WMA/AAC	1 Večkrat pritisnite tipko PLAY MODE 2 dokler se ne prikaže »🔁 1«. 2 S tipko ⏮ 13 ali ⏭ 11 izberite avdio datoteko, ki jo želite ponoviti. 3 Pritisnite tipko ▶II 12.
Vseh MP3/WMA/AAC datotek na USB napravi	1 Večkrat pritisnite tipko PLAY MODE 2, dokler se ne prikaže »🔁«. 2 Pritisnite tipko ▶II 12.
Izbrane mape	Večkrat pritisnite tipko PLAY MODE 2, dokler se ne prikažeta »🗀« (mapa) in »🔁«. 3 S tipko 🗀 + ali − 8 izberite mapo. 4 Pritisnite tipko ▶II 12.

Preklic ponovnega predvajanja
Pritiskajte tipko PLAY MODE 2, dokler »🔁« ne izgine s prikazovalnika.

Preklic naključnega predvajanja
Pritiskajte tipko PLAY MODE 2 dokler napis »SHUF« ne izgine s prikazovalnika.

Nasvet
Med naključnim predvajanjem ne morete izbrati predhodne MP3/WMA/AAC datoteke s tipko ⏮ 13.

Izbira pomnilnika na USB napravi

Če ima USB naprava več kot en pomnilnik (na primer, notranji pomnilnik in spominsko kartico), lahko izberete pomnilnik, ki ga želite predvajati. Prepričajte se, ali ste pomnilnik izbrali pred začetkom predvajanja, ker ga med predvajanjem ne morete zamenjati.

1 Priključite USB napravo v priključek ⭠ (USB) 17.
2 Pritisnite na tipko USB 7, da vklopite funkcijo USB.
3 Pritisnite in držite tipko USB • MEMORY SELECT 7.

4 S pritiskanjem na ⏮ 13 ali ⏭ 11 izberite številko pomnilnika.

Številka pomnilnika

TPrikaže se ime pomnilnika. Ime se prikaže na različne načine, odvisno od tehničnih lastnosti USB naprave.
Če lahko izberete le en pomnilnik, nadaljujte od koraka 5.
Za preklic pomnilnika izberite funkcijo in ponovno pritisnite na USB • MEMORY SELECT 7.

5 Pritisnite na ENTER 12.

Shranjevanje radijski postaj

V pomnilnik enote lahko shranite želene radijske postaje. Shranite lahko 30 radijski postaj (20 FM in 10 AM radijskih postaj).

1 Večkrat pritisnite tipko RADIO FM/AM 6 in izberite želeni frekvenčni pas.

2 Uglasite želeno postajo.
3 Pritisnite in držite tipko RADIO FM/AM • PRESET SETTING 6, dokler na prikazovalniku ne začne utripati »AUTO«.

4 Za shranitev radijske postaje pritisnite tipko ENTER 12.
Če želite shraniti več postaj, ponavljajte korake od 2 do 4. Postaje se shranijo v pomnilnik od nižjih do višjih frekvenc.

Če radijske postaje ne najdete samodejno
Radijske postaje s slabim signalom morate poiskati ročno.

1 S tipko RADIO FM/AM 6 izberite frekvenčni pas.

2 Poiščite želeno radijsko postajo.
3 Pritisnite in držite tipko RADIO FM/AM • PRESET SETTING 6, dokler na prikazovalniku ne začne utripati »AUTO«.
4 S tipkama ⏮ 13 ali ⏭ 11 izberite »MANUAL«, nato pa pritisnite na ENTER 12.
Na prikazovalniku se prikaže »FM-xx«.

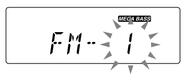

5 S tipko PRESET + 11 ali − 13 izberite želeno številko.

6 Za shranitev radijske postaje pritisnite tipko ENTER 12.
Če je na izbrani številki že shranjena radijska postaja, se ta radijska postaja izbriše in shrani se nova radijska postaja.

Nasvet
Shranjene radijske postaje ostanejo shranjene tudi v naslednjih primerih:
− če odstranite napajalni kabel,
− če odstranite baterije.

Poslušanje shranjenih radijskih postaj

1 Večkrat pritisnite tipko RADIO FM/AM 6 in izberite želeni frekvenčni pas.

2 S tipko PRESET + 11 ali −13 izberite številko shranjene radijske postaje.

Priključitev dodatnih komponent

Zvok iz dodatne komponente (npr. prenosnega digitalnega predvajalnika glasbe) lahko poslušate preko zvočnikov te enote. Preden opravite povezave, izklopite vse komponente.
Več informacij o tem lahko najdete v navodilih za uporabo komponente, ki jo želite priključiti.

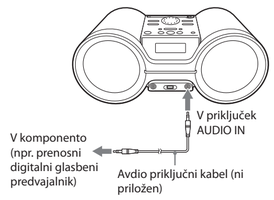

1 Z avdio priključnim kablom (ni priložen) povežite priključek AUDIO IN 16 na enoti z linijskim izhodnim priključkom na prenosnem digitalnem glasbenem predvajalniku ali drugi komponenti.
2 Vklopite priključeno komponento.
3 Pritisnite tipko AUDIO IN 3 in začnite s predvajanjem na priključeni komponenti.
Zvočniki bodo oddajali zvok priključene komponente.

Za priključitev enota na televizor ali videorekorder/predvajalnik, uporabite podaljšan kabel (ni priložen) z stereo mini vtičem na eni in dvema fono vtičema (L/R) na drugi strani.

Opombe
- Če za priključitev uporabite mono izhod na digitalnem predvajalniku glasbe, se bo zvok posredoval samo preko levega kanala.
- Če za priključitev uporabite linijski izhod na digitalnem predvajalniku glasbe, lahko pride do motenj zvoka. V primeru motenj zvoka povezavo izvedite preko priključka za slušalke.
- Če za priključitev uporabite priključek za slušalke na digitalnem predvajalniku glasbe, najprej zvišajte glasnost na digitalnem predvajalniku glasbe in potem prilagodite glasnost na tej enoti.

Opozorila

Varnost
- Če pade v ohišje komponente sistema predmet ali tekočina, izvlecite vtikač iz omrežne vtičnice. Preden ga znova vključite, naj ga pregleda pooblaščeni serviser.

Viri energije
- Za izmenično napajanje uporabite priloženi napajalni kabel. Ne uporabljajte katerega drugega napajalnega kabla.
- Če enote ne boste uporabljali dlje časa, jo izključite iz omrežne vtičnice.
- Če ne uporabljate baterij, jih odstranite in tako preprečite morebitne, ki jih lahko povzroči izlitje baterijske tekočine ali rjavenje.

Postavitev sistema
- Sistema ne postavljajte na mesta, kjer je izpostavljen neposredni sončni svetlobi, mehanskim tresljajem ali prahu in umazaniji.
- Ne postavljajte ga na neravne površine.
- Na hrbtni strani ohišja pustite 10 mm praznega prostora. Prezračevalne odprtine morajo imeti na voljo dovolj prostora, tako da enota lahko deluje normalno.
- Ker je v zvočnikih močan magnet, ne polagajte nanje kreditnih kartic z magnetno kodo ali ur, ker bi jih magnet utegnil poškodovati.

Delovanje sistema
- Če enoto prinesete iz hladnega v topel prostor ali v zelo vlažen prostor, se lahko v notranjosti predvajalnika diskov ustvari vlaga in sistem ne bo deloval pravilno. V primeru nabiranja vlage izklopite enoto in jo pustite izklopljeno, dokler se vlaga ne posuši. Enote ne uporabljajte, dokler se vlaga ne popolnoma posuši.

Čiščenje ohišja
- Ohišje, sprednjo ploščo in tipke očistite z mehko krpo, rahlo navlaženo z blagim čistilom. Ne uporabljajte grobih čistil, čistilnih praškov ali topil, kot sta alkohol in bencin.

Bluetooth komunikacija
- Brezžična tehnologija Bluetooth deluje znotraj približno 10 m obsega. Maksimalni komunikacijski obseg je odvisen od ovir (človeško telo, kovina, stena, itd) in od elektromegnetnega polja.

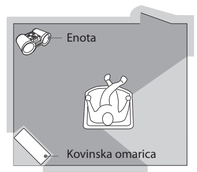

Optimalno delovanje
Omejeno delovanje

- Naslednji pogoji utegnejo vplivati na občutljivost Bluetooth komunikacije:
  − med enoto in napravo Bluetooth se nahaja ovira (človek, kovina, stena, ipd.),
  − v bližini enote so v uporabi naprave kot so brezžična naprava LAN, mikrovalovna pečica, brezžični telefon, itdl, ki uporabljajo frekvenčni pas 2,4 GHz,
  − enota je postavljena na polico, narejeno iz kovine.
- Ker naprava Bluetooth in brezžična naprava LAN (IEEE802.11b/g/n) uporabljata isti frekvenčni pas (2,4 GHz), se utegnejo pojaviti mikrovalovne motnje, ki vplivajo na hitrost komunikacije, povzročajo šum in nepravilno povezavo, če enoto uporabljate v bližini brezžične naprave LAN. V tem primeru opravite naslednje:
  − uporabljajte enoto najmanj 10 m oddaljeno od brezžične naprave LAN,
  − če enoto uporabljate v oddaljenost 10 m od brezžične naprave LAN, le-to izklopite,
  − uporabite napravo Bluetooth čim bližje enoti.
- Mikrovalovi, ki jih oddaja naprava Bluetooth, utegnejo vplivati na delovanje elektronskih medicinskih naprav. Na naslednjih lokacijah izklopite enoto in Bluetooth napravo, da ne bi prišlo do nesreče:
  − kjer je prisoten vnetljiv plin, v bolnicah, na vlaku, avionu, bencinski črpalki,
  − v bližini avtomatskih vrat ali požarnega alarma.
- Enota podpira varnostne zmogljivosti, ki ustrezajo standardu Bluetooth, za varno povezavo pri uporabi brezžične tehnologije Bluetooth, ki pa utegnejo biti pri nekaterih nastavitvah nezadostne. Bodite pozorni na to pri uporabi komunikacije z brezžično tehnologijo Bluetooth.
- Sony je sprejema nobene odgovornosti za morebitno uhajanje informacij pri uporabi funkcije Bluetooth na tej enoti.
- Povezava z vsemi napravami Bluetooth ni zagotovljena:
  − Naprava Bluetooth, ki jo uporabljate s to enoto, mora ustrezati standardom Bluetooth, ki jih določa Bluetooth SIG in njena ustreznost mora biti potrjena.
  − Tudi če priključena naprava ustreza zgoraj omenjenim Bluetooth standardom, nekaterih naprav morda ne bo mogoče priključiti ali ne bodo pravilno delovale, kar je odvisno od funkcij in lastnosti naprave.
- Pri nekaterih napravah je potrebno več časa, da se komunikacija začne.

Če imate kakršnakoli vprašanja ali probleme pri uporabi vaše enote, se o tem posvetujete z najbližjim pooblaščenim prodajalcem opreme Sony.

Odpravljanje težav

Splošno

Na prikazovalniku se prikaže demonstracija.
- Funkcijo demonstracije lahko izklopite tako, da pritiskate na tipko PLAY MODE 2, dokler se na prikazovalniku ne prikaže napis »DEMO MODE OFF«.

Če je priključen napajalni kabel, se enota ne vključi.
- Preverite, ali je napajalni kabel pravilno priključen v električno vtičnico.

Enota se ne vklopi pri napajanju z baterijami.
- Preverite, ali so pravilno vstavljene baterije.

Na prikazovalniku se prikaže sporočilo »LOW BATTERY« in enota se samodejno izklopi.
- Vstavite nove baterije.

Enota nepričakovano vzpostavi stanje pripravljenosti.
- To ne pomeni napake. Če enote 20 minut ne uporabljate in če ne oddaja nobenega zvočnega signala, se samodejno izklopi. Glejte poglavje »Uporaba funkcije za uravnavanje porabe energije«.

Ni zvoka.
- Preverite, ali ste izbrali ustrezen način za predvajanje glasbe ali vir zvoka.
- Za poslušanje zvoka prek zvočnikov izvlecite slušalke.

Zvok je moten.
- Ali kdo v bližini enote uporablja prenosni telefon ali katero drugo napravo, ki oddaja radijske valove? Napravo, ki oddaja radijske valove, odstranite vstran od te enote in od Bluetooth naprave. Naprave, ko so mobilni telefoni, itd., vplivajo na Blutooth komunikacijo.

USB naprava

Ali uporabljate združljivo USB napravo?
- Če priključite nezdružljivo USB napravo, se utegne zgoditi naslednje:
  − enota ne prepozna USB naprave,
  − imena datotek ali map se na enoti ne prikažejo,
  − predvajanje ni mogoče,
  − zvok preskakuje,
  − ustvarjajo se šumi,
  − izhodni zvok je popačen.

Prikaže se napis »OVER CURRENT«
- Enota je zaznala težavo v nivoju električnega toka iz USB vrat ⭠ (USB) 17. Izključite enoto in odstranite USB napravo iz ⭠ (USB) vrat 17. Prepričajte se, ali USB naprava pravilno deluje. Če prikaz ne izgine, se posvetujte z najbližjim prodajalcem opreme Sony.

Ni zvoka.
- USB naprava ni pravilno priključena. Izklopite sistem in ponovno priključite USB napravo, nato pa vklopite enoto.

Pojavi se šum, preskakovanje zvoka ali popačen zvok.
- Izklopite enoto in ponovno priključite USB napravo, nato pa vklopite enoto.
- Glasbeni podatki že sami vsebujejo šum ali pa je zvok popačen. Šum se je morda pojavil med ustvarjanjem zvočne datoteke. Ponovno ustvarite zvočno datoteko in jo predvajajte na enoti.

USB naprave ni mogoče priključiti v USB vrata ⭠ (USB) 17.
- USB napravo ste priključili v nepravilni smeri. Priključite jo v pravi smeri.

Napis »READING« je prikazan dlje časa ali traja dolgo časa, da se predvajanje začne.
- Postopek branja utegne trajati dlje časa v naslednjih primerih:
  − na USB napravi je mnogo map ali datotek,
  − struktura datoteke je izjemno kompleksna,
  − polnilnik je skoraj povsem poln,
  − notranji pomnilnik je fragmentiran.
- Zato priporočamo naslednje:
  − skupno število map na USB napravi: največ 100,
  − skupno število datotek na mapo: največ 100.

Nepravilen prikaz.
- Podatki, shranjeni na USB napravi, utegnejo biti poškodovani. Ponovno pošljite glasbene podatke v USB napravo.
- Enota lahko prikaže samo številke in črke abecede. Ostali znaki se ne prikažejo pravilno.

Enota ne prepozna USB naprave.
- Izklopite enoto in ponovno priključite USB napravo, nato pa vklopite enoto.
- USB naprava ne deluje pravilno. Več o tem si oglejte v navodilih za uporabo USB naprave.

Predvajanje se ne začne.
- Izklopite sistem in ponovno priključite USB napravo.

Predvajanje se ne začne s prvim posnetkom.
- Nastavite način predvajanja na običajno predvajanje.

MP3/WMA/AAC datotek ni mogoče predvajati.
- Avdio datoteke imajo morda nepravilno končnico. Končnice, ki jih enota podpira, so naslednje:
  − MP3: končnica datoteke je ».mp3«
  − WMA: končnica datoteke je ».wma.«
  − AAC: končnica datoteke je ».m4a« in ».mp4«.
- Zvočne datoteke so morda ustvarjene v drugem formatu in ne v MP3/WMA/AAC.
- USB shranjevalna naprava uporablja sistem datotek, ki ni FAT16 ali FAT32.*
- USB pomnilna naprava ima več particij. Predvajate lahko samo datoteke MP3/WMA/AAC, ki so shranjene v prvi particiji.
- Predvajate lahko vse do 8 nivojev.
- Število map je preseglo 256 (vključno z mapo »ROOT«).
- Število datotek na napravi je preseglo število 65.535.
- Število datotek na mapo je preseglo 999.
- Datoteke so kodirane ali zaščitene z geslom.

* Enota podpira FAT16 in FAT32, vendar nekatere USB naprave morda ne podpirajo obeh sistemov datotek. Podrobnosti si oglejte v navodilih za uporabo USB naprave ali se obrnite na proizvajalca.

Naprava Bluetooth

Ni zvoka.
- Prepričajte se, ali enota ni preveč oddaljena od naprave Bluetooth ali da ta enota ne sprejema motenj brezžičnega LAN-a, razen 2,4 GHz brezžične naprave ali mikrovalovne pečice.
- Prepričajte se, ali je Bluetooth povezava med enoto in Bluetooth napravo (ali pametnim telefonom) pravilno vzpostavljena.
- Ponovno opravite postopek združevanja (glej poglavje »Združevanje naprav Bluetooth«).
- Ne približujte enote kovinskim predmetom.
- Prepričajte se, ali je funkcija Bluetooth na napravi Bluetooth (ali na pametnem telefonu) vklopljena.

Zvok preskakuje / korespondenčna razdalja je kratka.
- Če je v bližini naprava, ki oddaja elektromagnetno sevanje, na primer brezžični LAN, druge Bluetooth naprave ali mikrovalovna pečica, umaknite enoto od teh virov.
- Odstranite kakršnekoli ovire med enoto in napravo ali ju umaknite od teh ovir.
- Postavite enoto in napravo čim bližje ena drugi.
- Premestite enoto.
- Premestite napravo Bluetooth ali pametni telefon.

Priključitev ni mogoča.
- Ponovno opravite postopek združevanja. (glej poglavje »Združevanje naprav Bluetooth«).
- Prepričajte se, ali je naprava Bluetooth združljiva s to enoto. Najnovejše informacije o združljivih napravah Bluetooth si lahko ogledate na spletni strani. URL je naveden v poglavju »Združljive naprave Bluetooth«.

Združitev je spodletela.
- Postavite enoto in napravo Bluetooth bližje drugo k drugi.
- Izbrišite ime modela enote iz naprave Bluetooth in ponovno opravite postopek združevanja.
- Prepričajte se, ali je naprava Bluetooth združljiva s to enoto. Najnovejše informacije o združljivih napravah Bluetooth si lahko ogledate na spletni strani. URL je naveden v poglavju »Združljive naprave Bluetooth«.

Združitev s funkcijo NFC je spodletela.
- Poskusite naprave združiti ročno (Glejt poglavje »Združevanje naprav Bluetooth«). Nekaterih telefonov, združljivih s funkcijo NFC, morda ne bo mogoče združiti z uporabo funkcije NFC na enoti, kar je odvisno od tehničnih lastnosti naprave.
- Ponovno zaženite program »NFC Easy Connect« in počasi premaknite pametni telefon po delu, označenem z N 15.
- Prepričajte se, ali je pametni telefon združljiv (glej »Združljivi pametni telefoni«).

Radijski sprejemnik

Sprejem je slab.
- Zamenjajte vse baterije z novimi.
- Umaknite enoto stran od bližnjega televizorja.
- Pri sprejemu FM radijske postaje: popolnoma raztegnite anteno in prilagodite njen položaj, tako da boste imeli dober FM sprejem.
- Pri sprejemu AM radijske postaje: prilagodite položaj enote in poiščite dober AM sprejem.

Slika na televizorju ni stabilna.
- Če FM radijsko postajo poslušate blizu televizorja s sobno anteno, enoto odstranite vstran od televizorja.

Če se težave nadaljujejo, odstranite napajalni kabel iz električne vtičnice in odstranite vse baterije. Ko na prikazovalniku izginejo vsi prikazi, ponovno priključite napajalni kabel ali vstavite baterije. Če se težave nadaljuje, se o tem posvetujte z vašim najbližjim prodajalcem opreme Sony.

Sporočila

DATA ERROR: zvočna datoteka je poškodovana.
LOW BATTERY: baterije so skoraj povsem iztrošene.
NO BT: Bluetooth povezava ni vzpostavljena.
NO DEVICE: priključena ni nobena USB naprava ali pa je bila priključena USB naprava odstranjena.
NO FILE: na USB napravi ni nobenih datotek, ki bi jih bilo mogoče predvajati.
NOT IN USED: poskušali ste izvesti določeno operacijo pod pogoji, ki tega ne dovoljujejo.
NOT SUPPORT: priključena ja nezdružljiva USB naprava.

Tehnični podatki

USB
Hitrosti pretoka podatkov, ki jih enota podpira
MP3 (MPEG 1 Audio Layer-3):
32 kb/s – 320 kb/s, VBR
WMA:
48 kb/s – 192 kb/s, VBR
AAC (MPEG 4 AAC-LC):
16 kb/s – 320 kb/s, VBR
Frekvence vzorčenja
MP3 (MPEG 1 Audio Layer-3):
32/44,1/48 kHz
WMA:
32/44,1/48 kHz
AAC (MPEG 4 AAC-LC):
32/44,1/48 kHz

Bluetooth
Sistem povezovanja
Bluetooth Specification Version 3.0
Modulacijska metoda
FHSS
Izhod
Bluetooth Specification Power Class 2
Največja razdalja povezave
Pribl. 10 m*1
Frekvenčni pas
2,4 GHz (2,4000 GHz – 2,4835 GHz)
Združljivi Bluetooth profili*2
A2DP (Advanced Audio Distribution Profile)
AVRCP*3 (Audio/Video Remote Control Profile)
Združljivi kodek*4
SBC (Subband Codec)
*1 Dejanski doseg bo odvisen od dejavnikov kot so prepreke med napravama, magnetna polja okoli mikrovalovne pečice, statična elektrika, občutljivost sprejema, operacijski sistem, programska oprema itd.
*2 Bluetooth standardni profili prikazujejo namen Bluetooth povezave med napravami.
*3 Nekatere funkcije na določenih napravah ne bodo na voljo.
*4 Kodek: Format stiskanja in pretvorbe avdio signala

Radijski sprejemnik
Frekvenčno območje
FM: 87,5 MHz – 108 MHz
AM: 531 kHz – 1,602 kHz
Medfrekvenca
FM: 128 kHz
AM: 45 kHz
Antene
FM: teleskopska antena
AM: vgrajena feritna antena

Vhod
AUDIO IN
Stereo mini priključek
⭠ (USB) priključek
tip A, največji tok 500 mA, združljivost z USB 2.0 Full Speed

Izhod
Priključek za slušalke 🎧, stereo mini vtič
Za slušalke z impedanco 16 do 32 ohmov

Splošno
Zvočnik
Dva zvočnika s celotnim obsegom : premer 10 cm, 3 Ω, konusni (2)
Izhodna moč
2,5 W + 2,5 W (pri 3 Ω, 10 % harmoničnega popačenja)
Napajanje
230 V AC, 50 Hz
9 V DC, 6 baterij R14 (velikosti C)
Poraba energije
AC 13 W
Čas delovanja baterij*1, *2
Predvajanje USB naprave
Približno 11 ur (pri toku 100mA)
Približno 3,5 ure (pri toku 500mA)
FM sprejem
Približno 16 ur
*1 Meritve v skladu s Sonyjevimi standardi. Dejansko čas delovanja baterij je odvisen od pogojev uporabe enote.
*2 Pri uporabi Sonyjevih alkalnih baterij.
Mere
Okrog 398 x 159 x 220 mm (Š/V/G (vključno z izstopajočimi deli)
Masa
Okrog 2,9 kg (vključno z baterijami)

Priložena oprema
Napajalni kabel (1)

Pridržujemo si pravico do spremembe oblike in tehničnih podatkov brez predhodnega obvestila.