SONY

4-688-041-51(1)

Underwater Housing
Бокс для підводної зйомки
Подводный бокс

Інструкції з експлуатації / Инструкция по эксплуатации / 使用説明書 / 사용 설명서

©2016 Sony Corporation
Printed in China

4688041510

http://www.sony.net/

MPK-URX100A

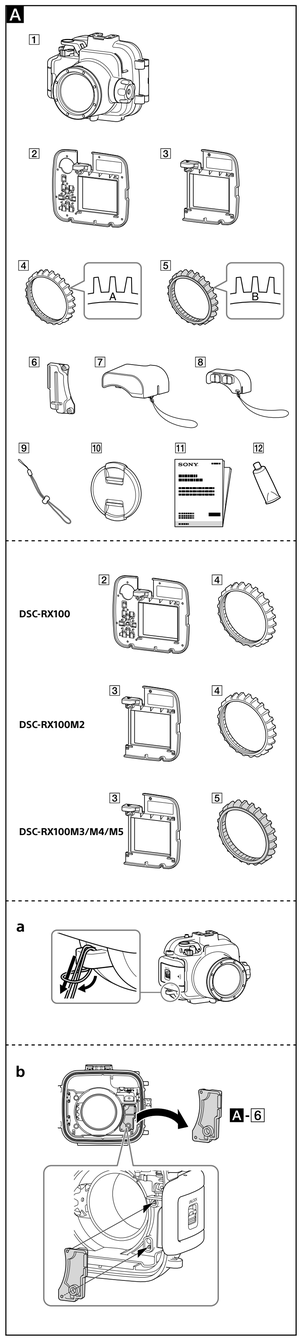

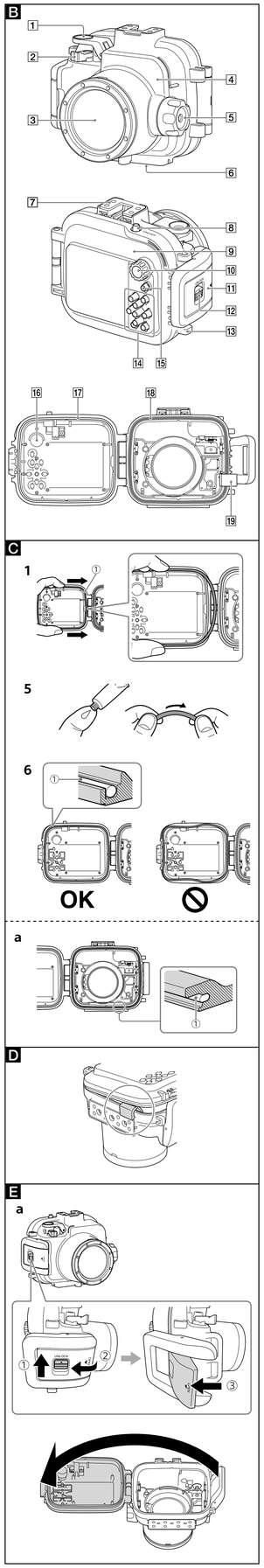

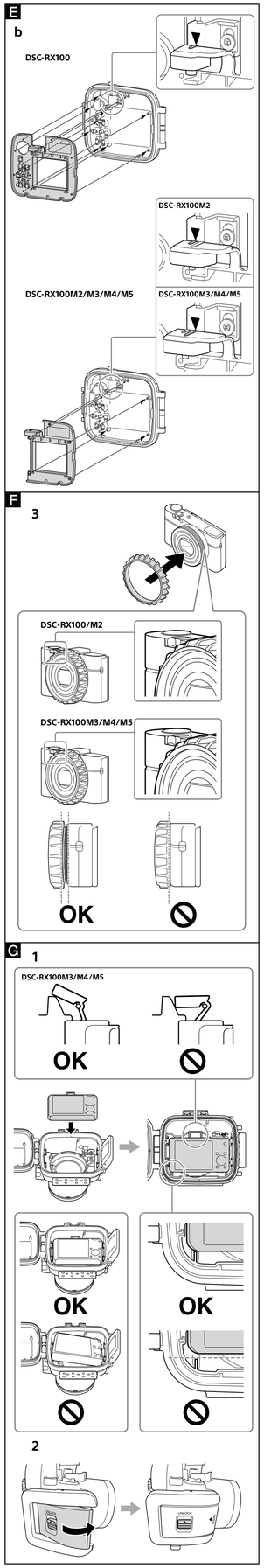

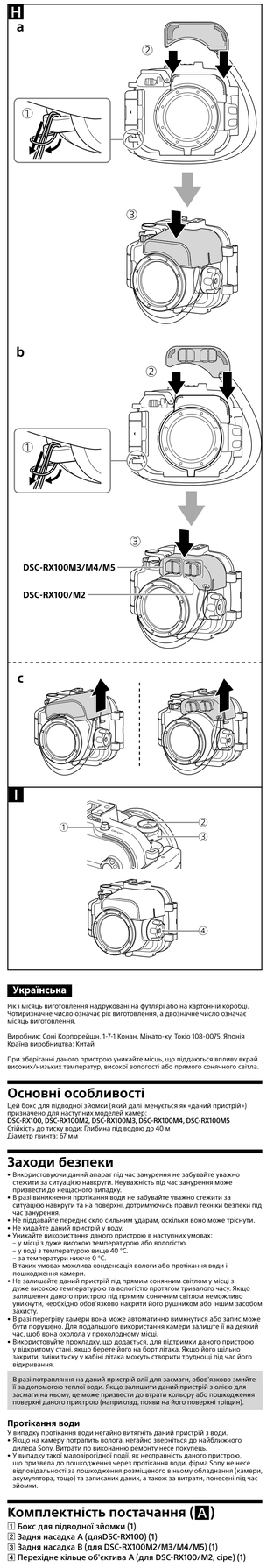

Українська

Рік і місяць виготовлення надруковані на футлярі або на картонній коробці. Чотиризначне число означає рік виготовлення, а двозначне число означає місяць виготовлення.

Виробник: Соні Корпорейшн, 1-7-1 Конан, Мінато-ку, Токіо 108-0075, Японія
Країна виробництва: Китай

При зберіганні даного пристрою уникайте місць, що піддаються впливу вкрай високих/низьких температур, високої вологості або прямого сонячного світла.

Основні особливості

Цей бокс для підводної зйомки (який далі іменується як «даний пристрій») призначено для наступних моделей камер:
DSC-RX100, DSC-RX100M2, DSC-RX100M3, DSC-RX100M4, DSC-RX100M5
Стійкість до тиску води: Глибина під водою до 40 м
Діаметр гвинта: 67 мм

Заходи безпеки

- Використовуючи даний апарат під час занурення не забувайте уважно стежити за ситуацією навкруги. Неуважність під час занурення може призвести до нещасного випадку.
- В разі виникнення протікання води не забувайте уважно стежити за ситуацією навкруги та на поверхні, дотримуючись правил техніки безпеки під час занурення.
- Не піддавайте переднє скло сильним ударам, оскільки воно може тріснути.
- Не кидайте даний пристрій у воду.
- Уникайте використання даного пристрою в наступних умовах:
  – у місці з дуже високою температурою або вологістю.
  – у воді з температурою вище 40 °C.
  – за температури нижче 0 °C.
  В таких умовах можлива конденсація вологи або протікання води і пошкодження камери.
- Не залишайте даний пристрій під прямим сонячним світлом у місці з дуже високою температурою та вологістю протягом тривалого часу. Якщо залишення даного пристрою під прямим сонячним світлом неможливо уникнути, необхідно обов'язково накрити його рушником або іншим засобом захисту.
- В разі перегріву камери вона може автоматично вимкнутися або запис може бути порушено. Для подальшого використання камери залиште її на деякий час, щоб вона охолола у прохолодному місці.
- Використовуйте прокладку, що додається, для підтримки даного пристрою у відкритому стані, якщо берете його на борт літака. Якщо його щільно закрити, зміни тиску у кабіні літака можуть створити труднощі під час його відкривання.

В разі потрапляння на даний пристрій олії для засмаги, обов'язково змийте її за допомогою теплої води. Якщо залишити даний пристрій з олією для засмаги на ньому, це може призвести до втрати кольору або пошкодження поверхні даного пристрою (наприклад, появи на його поверхні тріщин).

Протікання води

У випадку протікання води негайно витягніть даний пристрій з води.
- Якщо на камеру потрапить волога, негайно зверніться до найближчого дилера Sony. Витрати по виконанню ремонту несе покупець.
- У випадку такої маловіроятної події, як несправність даного пристрою, що призвела до пошкодження через протікання води, фірма Sony не несе відповідальності за пошкодження розміщеного в ньому обладнання (камери, акумулятора, тощо) та записаних даних, а також за витрати, понесені під час зйомки.

Комплектність постачання (A)

1 Бокс для підводної зйомки (1)
2 Задня насадка A (дляDSC-RX100) (1)
3 Задня насадка B (для DSC-RX100M2/M3/M4/M5) (1)
4 Перехідне кільце об'єктива A (для DSC-RX100/M2, cipe) (1)
5 Перехідне кільце об'єктива B (для DSC-RX100M3/M4/M5, чорне) (1)
6 Передня насадка (1) (прикріплено до даного пристрою)
7 Дифузор (1) (з прикріпленим шнуром поводка)
8 Адаптер зовнішнього спалаху (1) (з прикріпленим шнуром поводка)
9 Наручний ремінь (1) (A-a)
10 Передня кришка об'єктива (1)
11 Набір друкованої документації
12 Силіконове мастило (1)

Найменування компонентів (B)

1 Важіль затвору
2 Важіль зумування
3 Переднє скло
4 Передній футляр
5 Диск обертання кільця об'єктива
6 Гніздо для штатива
7 Башмак для аксесуарів
8 Кнопка ON/OFF (живлення)
9 Задній футляр
10 Перемикач режимів
11 Застібка
12 Важіль фіксації застібки
13 Гачок для наручного ремеля
14 Кнопки керування
15 Кнопка MOVIE (відеозапис)
16 Гумовий перемикач режимів
17 Кільце для ущільнення
18 Ущільнювач для захисту від крапель
19 Прокладка (не забудьте видалити прокладку під час використання даного пристрою. Встановіть прокладку для зберігання.)

Кільце для ущільнення та ущільнювач для захисту від крапель (C)

Догляд за кільцем для ущільнення є дуже важливим. Невиконання правильного догляду за кільцем для ущільнення відповідно з інструкціями може призвести до проникання води та затоплення даного пристрою.

Кільце для ущільнення

З метою захисту від води у даному пристрої використовується кільце для ущільнення.

Встановлення кільця для ущільнення

Уникайте встановлення кільця для ущільнення у місцях, засмічених пилом або піском.

1 **Зніміть кільце для ущільнення, яке встановлено в даному пристрої. (⏀)**
Щоб зняти кільце для ущільнення, злегка натисніть на нього і здвиньте в напрямку стрілки, як показано на малюнку. Це забезпечить достатній люфт для легкого зняття кільця для ущільнення. Будьте обережні, щоб не подряпати кільце для ущільнення нігтем.
2 **Огляньте кільце для ущільнення.**
- Ретельно перевірте, чи немає на кільці для ущільнення бруду, піску, волосся, пилу, солі, ниток, тощо. В разі виявлення обов'язково витріть їх м'якою тканиною.
- Злегка торкаючись кінчиком пальця, проведіть їм по колу кільця для ущільнення, щоб перевірити відсутність непомітного бруду.
- Будьте обережні, щоб після витирання кільця для ущільнення не залишити на ньому волокон тканини.
- Перевірте кільце для ущільнення на відсутність тріщин, перекошування, викривлення, дрібних тріщин, подряпин, вмурованого піску, тощо. Замініть кільце для ущільнення в разі виявлення будь-якої з перелічених проблем.

▲Бруд ▲Пісок ▲Волосся

▲Тріщини ▲Викривлення ▲Подряпини

3 **Огляньте канавку кільця для ущільнення на задньому футлярі.**
Ретельно видаліть пішинки або затверділу сіль, що налипли у канавці.
4 **Так само огляньте контактну поверхню кільця для ущільнення переднього футляру.**
5 **Нанесіть силіконове мастило, що поставляється з кільцем для ущільнення.**
- Кінчиком пальця розподіліть краплину силіконового мастила тонким рівномірним шаром по всій поверхні кільця для ущільнення, як показано на малюнку.
- Переконайтесь, що на поверхні кільця для ущільнення завжди є тонкий шар силіконового мастила. Силіконове мастило захищає кільце для ущільнення та запобігає зношенню.

Силіконове мастило

Використовуйте тільки силіконове мастило, що поставляється.
Використання інших видів силіконового мастила призведе до пошкодження кільця для ущільнення та призведе до протікання води.
Після завершення нанесення силіконового мастила вимийте руки милом та водою.
Заходи з надання першої допомоги
Контакт з очима Негайно промийте великою кількістю води. В разі виникнення та збереження подразнення зверніться за медичною допомогою.
Контакт зі шкірою Промийте шкіру милом та водою. В разі виникнення та збереження подразнення зверніться за медичною допомогою.
Проковтування Прополощіть рота. Негайно зверніться за медичною допомогою.

6 **Встановіть кільце для ущільнення (⏀) у канавку даного пристрою.**
Рівномірно встановіть кільце для ущільнення у канавку, уважно слідкуючи за наступним:
– Перевірте відсутність бруду на кільці для ущільнення.
– Перевірте, щоб кільце для ущільнення не було перекручене та не виступало.
– Не тягніть сильно за кільце для ущільнення.

Кінцева перевірка

Знову перевірте кільце для ущільнення на відсутність бруду, подряпин, перекручування, тощо.

Нещільне прилягання або защемлення кільця для ущільнення, наявність піску або бруду на кільці для ущільнення можуть призвести до протікання під час занурення у воду.
Не забудьте перевірити кільце для ущільнення перед використанням.

Перевірка на відсутність протікання води

Перед встановленням камери в даний пристрій, закрийте його і занурте його у воду, щоб перевірити відсутність протікання води.

Ущільнювач для захисту від крапель (C-a)

Не видаляйте ущільнювач для захисту від крапель (⏀) та не наносіть на нього силіконове мастило.

Якщо ущільнювач має люфт або його защемлено між футлярами, вода може потрапити всередину даного пристрою. В разі від'єднання ущільнювача для захисту від крапель обережно встановіть його на місце, уникаючи його перекручування.

Термін придатності кільця для ущільнення та ущільнювача для захисту від крапель

Термін придатності кільця для ущільнення та ущільнювача для захисту від крапель залежить від частоти та умов використання та зберігання даного пристрою. Зазвичай він становить приблизно один рік. В разі виявлення подряпин або тріщин на ущільнювачі для захисту від крапель, замініть його новим. Після заміни перевірте відсутність протікання води.

Обслуговування

- Після використання даного пристрою на морі або поряд з ним, залиште даний пристрій закритим на застібку, ретельно промийте ік у прісній воді, щоб видалити сіль та пісок, а потім витріть сухою тканиною. Рекомендується залишити даний пристрій закритим на застібку та занурити його у прісну воду приблизно на 30 хвилин. Якщо на пристрої залишиться сіль, це може призвести до пошкодження металевих деталей або виникнення корозії та спричинити протікання води.
- Витирайте даний пристрій всередині м'якою сухою тканиною. Не промивайте його всередині водою.

Обов'язково виконуйте вищенаведене обслуговування під час кожного використання даного пристрою. Не використовуйте розчинник будь-якого типу, наприклад, алкоголь, бензин, або розчинник для очищення, оскільки це може призвести до пошкодження поверхні даного пристрою.

Під час зберігання даного пристрою

- Прикріпіть прокладку, що поставляється з даним пристроєм, щоб запобігти зношенню кільця для ущільнення (B).
- Запобігайте накопиченню пилу на кільці для ущільнення.
- легка нанесіть силіконове мастило на кільце для ущільнення та встановіть його у посадочну канавку, а потім зберігайте даний пристрій у прохолодному, добре провітрюваному місці. Не фіксуйте застібку.
- Уникайте зберігання даного пристрою в холодному, дуже гарячому або вологому місці, або разом з нафталіном або камфорою, оскільки такі умови можуть призвести до пошкодження даного пристрою.

Підготовка

Прикріплення задньої насадки до даного пристрою (E-a, b)

- Даний пристрій поставляється з двома (2) типами задніх насадок. Використовуйте задню насадку, яка відповідає вашій камері. Використання невідповідної насадки може призвести до пошкодження камери або до потрапляння води всередину даного пристрою.
- Не застосовуйте надмірного тиску під час прикріплення задньої насадки.
- Підтримуйте незмінну форму знятих насадок під час зберігання.

Підготовка кільця для ущільнення та ущільнювача для захисту від крапель

1 **Зніміть кільце для ущільнення, яке встановлено в даному пристрої.**
2 **Нанесіть силіконове мастило на кільце для ущільнення.**
3 **Прикріпіть кільце для ущільнення до даного пристрою.**
4 **Перевірте ущільнювач для захисту від крапель на відсутність піску або бруду.**

Встановлення камери в даний пристрій.

- Встановлюйте камеру в даний пристрій у місці з низькою вологістю, наприклад, в сухому приміщенні. Відкривання або закривання даного пристрою у жаркому та вологому місці може призвести до появи конденсату всередині даного пристрою.
- Даний пристрій поставляється з двома (2) типами перехідних кілець об'єктива. Використовуйте перехідне кільце об'єктива, яке відповідає вашій камері. Використання невідповідного перехідного кільця об'єктива може призвести до пошкодження камери або до потрапляння води всередину даного пристрою.
- Див. також інструкцію з експлуатації, що поставляється з камерою.

Підготовка камери (F)

1 **Від'єднайте ремінець від камери.**
2 **Вставте акумулятор та карту пам'яті.**
Обов'язково використовуйте повністю заряджений акумулятор.
Переконайтесь, що на карті пам'яті є достатньо місця для запису зображень.
3 **Прикріпіть перехідне кільце об'єктива, яке відповідає вашій камері.**
DSC-RX100/RX100M2: Перехідне кільце об'єктива A (для DSC-RX100/M2, cipe)
Інші моделі: Перехідне кільце об'єктива B (для DSC-RX100M3/M4/M5, чорне)
4 **Натисніть кнопку ON/OFF (живлення), щоб увімкнути камеру.**
5 **Виберіть режим зйомки.**
6 **Скористайтесь MENU для встановлення опції [Підсвічування AF] в положення [Вимк].**
Підсвітлювач AF неможливо використовувати з даним пристроєм.
7 **Перевірте відсутність будь-яких забруднень на об'єктиві та рідокристалічному екрані.**
8 **Дайте спалаху відкритися.**
В залежності від режиму спалаху спалах камери буде працювати завжди.
9 **Натисніть кнопку ON/OFF (живлення), щоб вимкнути камеру.**
Встановлення увімкненої камери у даний пристрій може призвести до пошкодження об'єктива камери.

Встановлення камери в даний пристрій (G)

В разі прикріплення до камери будь-яких з наступних допоміжних захватів (не поставляються): зніміть передню насадку з даного пристрою перед встановленням. (A-b)
- AG-R1
- AG-R2

1 **Встановіть камеру в даний пристрій.**
2 **Закрийте задній футляр та зафіксуйте защіпку.**
Примітка
Під час закривання заднього футляру приберіть все, що може заважати, наприклад, наручний ремінь, шнур поводка або пасмо волосся. У випадку їх незначного защемлення між переднім та заднім футлярами даного пристрою до нього всередину може потрапити вода.
3 **Кілька разів натисніть кнопки та перемикачі даного пристрою, щоб переконатися, що камера всередині функціонує належним чином.**

Прикріплення дифузора або адаптера зовнішнього спалаху (H)

Дифузор та адаптер зовнішнього спалаху не можна прикріпити одночасно.

- **Прикріплення дифузора (H-a)**
- **Прикріплення адаптера зовнішнього спалаху (H-b)**
- **Зняття дифузора або адаптера зовнішнього спалаху (H-c)**

Використання даного пристрою

Перед зйомкою за допомогою камери у даному пристрої під водою, спочатку помістіть їх на глибину близько 1 м та перекочайтесь, що камера працює належним чином і всередину не потрапляє вода, а потім починайте занурення. Детальну інформацію щодо фунуцій камери наведено в інструкції з експлуатації, що входить до комплекту камери.

Запис (❚❚)

1 **Натисніть кнопку ON/OFF (живлення) (⏻), щоб увімкнути живлення.**
2 **Натискайте важіль затвору (◎) для запису зображень.**
- Використовуйте важіль зумування (◎) для збільшення/зменшення.
- Використовуйте диск обертання кільця об'єктива (◎) для збільшення/зменшення або фокусування.

Використання/встановлення функцій

Ви не можете користуватися кошшатком керування камери під час використання даного пристрою, але ви можете змінювати налаштування за допомогою меню камери.

В залежності від камери деякі фунуції є недоступними під час використання даного пристрою.

Вибір режиму

Виберіть режим зйомки за допомогою перемикача режимів на даному апараті. Під час відеозапису правильний запис звуку неможливий.

Примітки щодо запису

- Якщо протягом певного часу не буде записано жодних зображень, камера автоматично вимкнеться, щоб запобігти розрядженню акумулятора. Щоб знову скористатися камерою, знову увімкніть живлення.
- Під час використання спалаху камери всередині даного пристрою ефективний діапазон спалаху зменшується і зображення в цілому стають більше темними, тому в деяких умовах відстань зйомки може суттєво скоротитися (сильна темрява, тощо). У таких умовах рекомендується використовувати як зовнішнє джерело світла, так і спалах.
- Під час використання спалаху під водою світло спалаху, відбите частинками у воді, може відображатися на знімку у вигляді світлових плям.
- В залежності від умов зйомки може виникнути відблиск. В такому випадку змініть умови зйомки.

Відтворення

Ви можете використовувати кнопки керування на даному пристрої для перегляду збережених зображень та відеозаписів на рідокристалічному екрані камери. Однак поки камера знаходиться всередині даного пристрою, ви не будете чути звук відеозапису.

Витягування камери

Перед відкриванням даного пристрою ополосніть його водопровідною або прісною водою, а потім витріть воду м'якою тканиною. Будьте обережні під час відкривання, щоб вода не потрапила на камеру з вашого тіла, волосся або манжетів сорочки для підводного плавання.

1 **Натисніть кнопку ON/OFF (живлення), щоб вимкнути камеру.**
Витягування увімкненої камери з даного пристрою може призвести до пошкодження об'єктива камери.
2 **Відкрийте даний пристрій.**
3 **Витягніть камеру з даного пристрою.**
Під час використання камери протягом тривалого часу вона може нагрітися. Перед витягуванням камери з даного пристрою залиште камеру у даному пристрої на деякий час, щоб дати їй охолонути. Будьте бережні, щоб не впустити камеру під час її витягування.

Пошук та усунення несправностей

Перед відправкою даного пристрою в ремонт перевірте наступне, щоб подивитися, чи допоможе це вирішити проблему. Якщо це не допоможе, звертіться до інформаційно-сервісного центру для користувачів Sony.

Всередині даного пристрою є краплини води.

- На кільці для ущільнення є подряпини або тріщини.
  → Замініть кільце для ущільнення новим кільцем для ущільнення.
- Кільце для ущільнення встановлено неправильно.
  → Перевірте спосіб прикріплення кільця для ущільнення.

Не працює функція запису.

- Камера перегрілася.
  → Залиште камеру на деякий час для охолодження у прохолодному місці.
- Прикріплено неправильну насадку.
  → Правильно прикріпіть правильну насадку для даної камери.

Режим не перемикається.

- На насадці є бруд або пил.
  → Повністю видаліть бруд або пил з насадки вологою тканиною.

Кнопки керування на даному пристрої важко натискаються, злегка застрягають або повільно повертаються у вихідне положення.

- Кожна з кнопок всередині містить кільце для ущільнення.
  → Протягом першого часу використання даного пристрою після тривалого інтервалу кільце для ущільнення може спричиняти такі незручності, що не є ознакою несправності.

Конструкція і технічні характеристики можуть бути змінені без повідомлення.

Русский

Год и месяц изготовления напечатаны на футляре или на картонной коробке. Четырехзначное число означает год изготовления, а двухзначное число означает месяц изготовления.

Производитель: Сони Корпорейшн, 1-7-1 Конан, Минато-ку, Токио 108-0075, Япония
Страна-производитель: Китай

Только для моделей предназначеных для рынков России и стран СНГ

ЕАС

Импортер на территории стран Таможенного союза АО «Сони Электроникс», Россия, 123103, Москва, Карамышевский проезд, 6
Организация, уполномоченная принимать претензии от потребителей на территория Казахстана
АО «Сони Электроникс»
Представительство в Казахстане,
050010, Республика Казахстан, г. Алматы, пр. Достык, дом 117/7

Основные особенности

Данный подводный бокс (далее именуемый как "данное устройство") предназначен для следующих моделей камер:
DSC-RX100, DSC-RX100M2, DSC-RX100M3, DSC-RX100M4, DSC-RX100M5
Устойчивость к давлению воды: Глубина под водой до 40 м
Диаметр резьбы: 67 мм

Меры предосторожности

- При использовании данного устройства во время погружения не забывайте внимательно следить за ситуацией вокруг. Невнимательность во время погружения может привести к несчастному случаю.
- При возникновении протечки воды не забывайте внимательно следить за ситуацией вокруг и на поверхности, соблюдая правила техники безопасности во время погружения.
- Не подвергайте переднее стекло сильным ударам, поскольку оно может треснуть.
- Не бросайте данное устройство в воду.
- Избегайте использования данного устройства в следующих условиях:
  – в месте с очень высокой температурой или влажностью.
  – в воде с температурой выше 40 °C.
  – при температуре ниже 0 °C.
  В таких условиях возможна конденсация влаги или протечка воды и повреждение камеры.
- Не оставляйте данное устройство под воздействием прямого солнечного света в месте с очень высокой температурой и влажностью в течение продолжительного времени. Если оставления данного устройства под воздействием прямого солнечного света невозможно избежать, необходимо обязательно накрыть его полотенцем или другим защитным средством.
- В случае перегрева камеры она может автоматически выключиться или запись может быть нарушена. Чтобы снова использовать камеру, оставьте ее на некоторое время для остывания в прохладном месте.
- Используйте прилагаемую прокладку для подводного данного устройства в открытом состоянии, если берете его на борт самолета. Если оно плотно закрыто, изменения давления в кабине самолета могут создать трудности при его открывании.

При попадании на данное устройство масла для загара, обязательно полностью смойте его с помощью теплой воды. Если оставить данное устройство с маслом для загара на нем, это может привести к обесцвечиванию или повреждению поверхности данного устройства (например, появлению на его поверхности трещин).

Протечка воды

В случае протечки воды немедленно извлеките данное устройство из воды.
- При попадании влаги на камеру немедленно обратитесь к ближайшему дилеру Sony. Расходы по выполнению ремонта несет покупатель.
- В случае такого маловероятного события, как неисправность данного устройства, приведшая к повреждению из-за протечки воды, компания Sony не несет ответственности за повреждения помещенного в нем оборудования (камеры, аккумулятора и т.п.) и записанных данных, а также за расходы, понесенные во время съемки.

Комплектность поставки (A)

1 Подводный бокс (поликарбонат, сделано в Китае, EAC) (1)
2 Задняя насадка A (для DSC-RX100) (1)
3 Задняя насадка B (для DSC-RX100M2/M3/M4/M5) (1)
4 Переходное кольцо объектива A (для DSC-RX100/M2, серое) (1)
5 Переходное кольцо объектива B (для DSC-RX100M3/M4/M5, черное) (1)
6 Передняя насадка (1) (прикреплена к данному устройству)
7 Дифузор (1) (с прикрепленным шнуром поводка)
8 Адаптер внешней вспышки (1) (с прикрепленным шнуром поводка)
9 Наручный ремень (1) (A-a)
10 Передняя крышка объектива (1)
11 Набор печатной документации
12 Силиконовая смазка (1)

Наименование компонентов (B)

1 Рычажок затвора
2 Рычаг вариообъектива
3 Переднее стекло
4 Передний футляр
5 Диск вращения кольца объектива
6 Гнездо для штатива
7 Башмак для принадлежностей
8 Кнопка ON/OFF (питание)
9 Задний футляр
10 Переключатель режимов
11 Защелка
12 Рычажок фиксации защелки
13 Крючок для наручного ремня
14 Кнопки управления
15 Кнопка MOVIE (видеозапись)
16 Резиновый переключатель режимов
17 Уплотнительное кольцо
18 Каплезащитное уплотнение
19 Прокладка (не забудьте удалить прокладку при использовании данного устройства. Установите прокладку для хранения.)

Уплотнительное кольцо и каплезащитное уплотнение (C)

Уход за уплотнительным кольцом является очень важным. Невыполнение правильного ухода за уплотнительным кольцом в соответствии с инструкциями может привести к протечке воды и затоплению данного устройства.

Уплотнительное кольцо

Для обеспечения водонепроницаемости в данном устройстве используется уплотнительное кольцо.

Установка уплотнительного кольца

Избегайте выполнения установки уплотнительного кольца в местах, загрязненных пылью или песком.

1 **Снимите уплотнительное кольцо, прикрепленное к данному устройству. (⏀)**
Для снятия уплотнительного кольца слегка нажмите на него и сдвиньте в направлении стрелки, как показано на рисунке. Это обеспечивает достаточный люфт для легкого снятия уплотнительного кольца. Будьте осторожны, чтобы не поцарапать уплотнительное кольцо ногтем.
2 **Осмотрите уплотнительное кольцо.**
- Тщательно проверьте, нет ли на уплотнительном кольце грязи, песка, волос, пыли, соли, ниток и т.п. В случае обнаружения обязательно сотрите их мягкой тканью.
- Слегка касаясь кончиком пальца, проведите им по окружности уплотнительного кольца, чтобы проверить отсутствие незаметной грязи.
- Будьте осторожны, чтобы после вытирания уплотнительного кольца не оставить на нем волокон ткани.
- Проверьте уплотнительное кольцо на отсутствие трещин, перекоса, искривления, мелких трещин, царапин, прилипшего песка и т.п. Замените уплотнительное кольцо в случае обнаружения любой из перечисленных проблем.

▲Грязь ▲Песок ▲Волосы

▲Трещины ▲Искривление ▲Царапины

3 **Осмотрите канавку уплотнительного кольца на заднем футляре.**
Тщательно удалите песчинки или затвердевшую соль, прилипшие в канавке.
4 **Точно так же осмотрите контактную поверхность уплотнительного кольца переднего футляра.**
5 **Нанесите силиконовую смазку, прилагаемую к уплотнительному кольцу.**
- Кончиком пальца распределите каплю силиконовой смазки тонким равномерным слоем по всей поверхности уплотнительного кольца, как показано на рисунке.
- Убедитесь, что на поверхности уплотнительного кольца всегда присутствует тонкий слой силиконовой смазки. Силиконовая смазка защищает уплотнительное кольцо и предохраняет его от изнашивания.

Силиконовая смазка

Используйте только прилагаемую силиконовую смазку. Использование других типов смазки вызовет повреждение уплотнительного кольца и приведет к протечке воды.
После завершения нанесения силиконовой смазки вымойте руки мылом и водой.
Меры по оказанию первой помощи
Контакт с глазами Немедленно промойте большим количеством воды. При возникновении и сохранении раздражения обратитесь за медицинской помощью.
Контакт с кожей Промойте кожу мылом и водой. При возникновении и сохранении раздражения обратитесь за медицинской помощью.
Проглатывание Прополощите рот. Немедленно обратитесь за медицинской помощью.

5 **Установите уплотнительное кольцо (⏀) в канавку данного устройства.**
Равномерно установите уплотнительное кольцо в канавку, внимательно следя за следующим:
– Проверьте отсутствие грязи на уплотнительном кольце.
– Проверьте, чтобы уплотнительное кольцо не было перекручено и не выступало.
– Не тяните сильно уплотнительное кольцо.

Окончательная проверка

Снова проверьте уплотнительное кольцо на отсутствие грязи, царапин, перекручивания и т.п.

Неплотное прилегание или защемление уплотнительного кольца, наличие песка или грязи на уплотнительном кольце могут привести к протечке во время погружения в воду.
Не забудьте проверить уплотнительное кольцо перед использованием.

Проверка на отсутствие протечек воды

Перед установкой камеры в данное устройство, закройте его и погрузите в воду, чтобы проверить отсутствие протечек воды.

Каплезащитное уплотнение (C-a)

Не удаляйте каплезащитное уплотнение (⏀) и не наносите на него силиконовую смазку.

Если уплотнение имеет люфт или защемлено между футлярами, это может привести к попаданию воды внутрь данного устройства. В случае отсоединения каплезащитного уплотнения осторожно установите его на место, избегая его перекручивания.

Срок годности уплотнительного кольца и каплезащитного уплотнения

Срок годности уплотнительного кольца зависит от частоты и условий использования и хранения данного устройства. Обычно он составляет около одного года. При обнаружении на каплезащитном уплотнении царапин или трещин, замените его новым. После замены проверьте отсутствие протечки воды.

Уход за устройством

- После использования данного устройства в море или рядом с ним оставьте данное устройство закрытым на защелку, тщательно промойте его в пресной воде, чтобы удалить соль и песок, а затем протрите мягкой сухой тканью. Рекомендуется оставить данное устройство закрытым на защелку и погрузить его в пресную воду примерно на 30 минут. Если на устройстве останется соль, это может привести к повреждению металлических деталей или образованию коррозии и вызвать протечку воды.
- Вытирайте внутреннюю поверхность данного устройства с помощью мягкой сухой ткани. Не промывайте внутреннюю поверхность водой.

Обеспечивайте вышеописанный уход при каждом использовании данного устройства. Не используйте для очистки растворители, такие как спирт, бензин или разбавитель, поскольку это может привести к повреждению покрытия поверхности данного устройства.

Во время хранения данного устройства

- Прикрепите прокладку, прилагаемую к данному устройству, чтобы предохранить уплотнительное кольцо от изнашивания. (B)
- Предохраняйте уплотнительное кольцо от накопления на нем грязи.
- Слегка покройте уплотнительное кольцо силиконовой смазкой и вставьте его в посадочную канавку, а затем храните данное устройство в прохладном, хорошо проветриваемом месте. Не фиксируйте защелку.
- Избегайте хранения данного устройства в холодном, очень горячем или влажном месте, либо вместе с нафталином или камфарой, поскольку такие условия могут привести к повреждению данного устройства.

Подготовка

Прикрепление задней насадки к данному устройству (E-a, b)

- Данное устройство поставляется с двумя (2) типами задних насадок. Используйте заднюю насадку, которая соответствует вашей камере. Использование несоответствующей насадки может привести к повреждению камеры или к попаданию воды внутрь устройства.
- Не прилагайте чрезмерного давления во время прикрепления задней насадки.
- Поддерживайте неизменной форму снятых насадок во время хранения.

Подготовка уплотнительного кольца и каплезащитного уплотнения

1 Снимите уплотнительное кольцо, прикрепленное к данному устройству.
2 Покройте уплотнительное кольцо силиконовой смазкой.
3 Прикрепите уплотнительное кольцо к данному устройству.
4 Проверьте каплезащитное уплотнение на отсутствие песка или грязи.

Установка камеры в данное устройство

- Устанавливайте камеру в данное устройство в месте с низкой влажностью, например, в сухом помещении. Открывание или закрывание данного устройства в жарком и влажном месте может привести к образованию конденсата внутри данного устройства.
- Данное устройство поставляется с двумя (2) типами переходных колец объектива. Используйте переходное кольцо объектива, которое соответствует вашей камере. Использование несоответствующего переходного кольца объектива может привести к повреждению камеры или к попаданию воды внутрь устройства.
- См. также инструкцию по эксплуатации, прилагаемую к камере.

Подготовка камеры (F)

1 **Снимите с камеры ремень.**
2 **Вставьте аккумулятор и карту памяти.**
Обязательно используйте полностью заряженный аккумулятор.
Убедитесь, что на карте памяти имеется достаточно места для записи изображений.
3 **Прикрепите переходное кольцо объектива, которое соответствует вашей камере.**
DSC-RX100/RX100M2: Переходное кольцо объектива A (для DSC-RX100/M2, серое)
Другие модели: Переходное кольцо объектива B (для DSC-RX100M3/M4/M5, черное)
4 **Нажмите кнопку ON/OFF (питание) для включения камеры.**
5 **Выберите режим съемки.**
6 **Воспользуйтесь MENU для установки опции [Подсветка AF] в положение [Выкл].**
Использование опции Подсветка AF с данным устройством невозможно.
7 **Проверьте отсутствие каких-либо загрязнений на объективе и ЖК-экране.**
8 **Дайте вспышке открыться.**
В зависимости от режима вспышки вспышка камеры будет срабатывать всегда.
9 **Нажмите кнопку ON/OFF (питание) для выключения камеры.**
Установка включенной камеры в данное устройство может привести к повреждению объектива камеры.

Установка камеры в данное устройство (G)

В случае прикрепления к камере каких-либо из следующих вспомогательных захватов (не прилагаются), снимите переднюю насадку с данного устройства перед установкой. (A-b)
- AG-R1
- AG-R2

1 **Установите камеру в данное устройство.**
2 **Закройте задний футляр и зафиксируйте защелку.**
Примечание
Во время закрывания заднего футляра уберите все, что может мешать, например, наручный ремень, шнур поводка или прядь волос. В случае их незначительного защемления между передними и задними футлярами данного устройства внутрь него может попасть вода.
3 **Несколько раз нажмите кнопки и переключатели данного устройства, чтобы убедиться, что камера внутри функционирует надлежащим образом.**

Прикрепление диффузора или адаптера внешней вспышки (H)

Диффузор и адаптер внешней вспышки нельзя прикрепить одновременно.

- **Прикрепление диффузора (H-a)**
- **Прикрепление адаптера внешней вспышки (H-b)**
- **Снятие диффузора или адаптера внешней вспышки (H-c)**

(Продолжение на обратной стороне.)

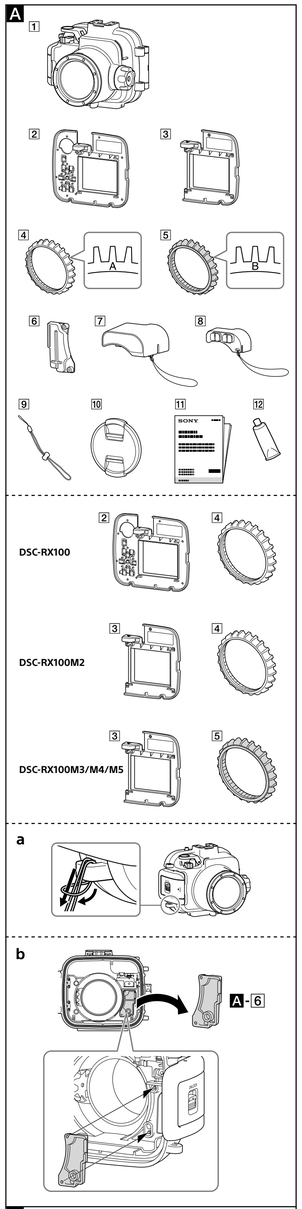

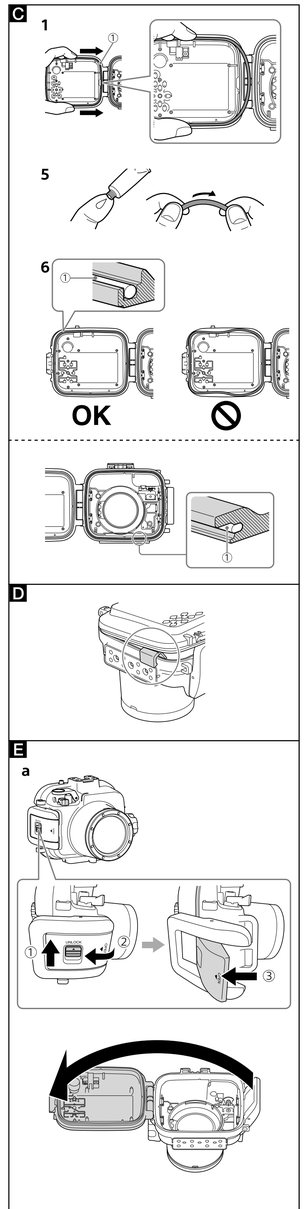

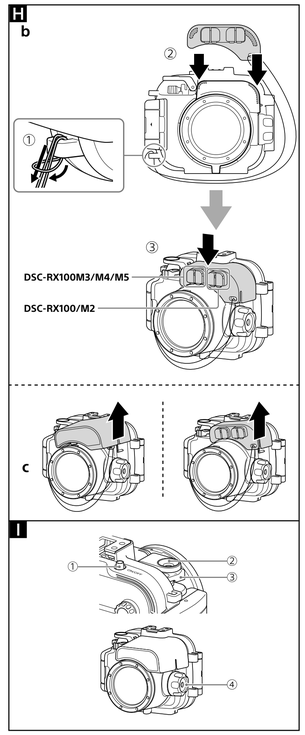

Русский

(Начало на лицевой стороне.)

Использование данного устройства

Перед съемкой с помощью камеры в данном устройстве под водой, сначала поместите их на глубину около 1 м и убедитесь, что камера работает надлежащим образом и внутрь не попадает вода, а затем начинайте погружение. Подробные сведения по функциям камеры приведены в инструкции по эксплуатации, прилагаемой к камере.

Запись (I)

1 **Нажмите кнопку ON/OFF (питание) (⏻) для включения питания.**
2 **Нажимайте рычаг затвора (◎) для записи изображений.**
- Используйте рычаг вариообъектива (⊙) для увеличения/уменьшения.
- Используйте диск вращения кольца объектива (◎) для увеличения/уменьшения или фокусировки.

Использование/установка функций

Вы не можете пользоваться колесиком управления камеры во время использования данного устройства, но вы можете изменять установки с помощью меню камеры.

В зависимости от камеры некоторые функции недоступны при использовании данного устройства.

Выбор режима

Выберите режим съемки с помощью переключателя режимов на данном аппарате. Во время записи видеоизображений правильная запись звука невозможна.

Примечания о записи

- Если в течение определенного времени не будет записано никаких изображений, камера автоматически выключится, чтобы предотвратить разрядку аккумулятора. Чтобы опять воспользоваться камерой, снова включите питание.
- При использовании вспышки камеры внутри данного устройства эффективный диапазон вспышки уменьшается и изображение в целом становятся более темными, поэтому в некоторых условиях расстояние съемки может существенно уменьшиться (сильная темнота и т.п.). В таких условиях рекомендуется использовать как внешний подводный источник света, так и вспышку.
- При использовании вспышки под водой, отраженный частицами в воде свет вспышки может отображаться на снимке в виде световых пятен.
- В зависимости от условий съемки может возникнуть отсвечивание. В таком случае измените условия съемки.

Воспроизведение

Вы можете использовать кнопки управления на данном устройстве для просмотра сохраненных изображений и видеозаписей на ЖК-экране камеры. Однако пока камера находится внутри данного устройства, вы не будете слышать звук видеозаписи.

Извлечение камеры

Перед открыванием данного устройства сполосните его водопроводной или пресной водой, а затем вытрите воду с помощью мягкой ткани. Будьте осторожны во время открывания, чтобы не допустить попадания на камеру воды с вашего тела, волос или манжет костюма для подводного плавания.

1 **Нажмите кнопку ON/OFF (питание) для выключения камеры.**
Извлечение включенной камеры из данного устройства может привести к повреждению объектива камеры.
2 **Откройте данное устройство.**
3 **Извлеките камеру из данного устройства.**
При использовании камеры в течение длительного времени, она может нагреться. Перед извлечением камеры из данного устройства оставьте камеру в данном устройстве на некоторое время, чтобы дать ей остыть. Будьте осторожны, чтобы не уронить камеру во время ее извлечения.

Поиск и устранение неисправностей

Перед отправкой данного устройства в ремонт проверьте следующее, чтобы посмотреть, не приведет ли это к устранению проблемы. Если это не поможет, обратитесь в информационно-сервисный центр для пользователей Sony.

Внутри данного устройства присутствуют капли воды.
- На уплотнительном кольце имеются царапины или трещины.
→ Замените уплотнительное кольцо новым.
- Уплотнительное кольцо установлено неправильно.
→ Проверьте способ прикрепления уплотнительного кольца.

Функция записи не работает.
- Камера перегрелась.
→ Оставьте камеру на некоторое время для остывания в прохладном месте.
- Прикреплена неправильная насадка.
→ Правильно прикрепите правильную насадку для данной камеры.

Режим не переключается.
- На насадке присутствует грязь или пыль.
→ Полностью удалите грязь или пыль с насадки с помощью увлажненной ткани.

Кнопки управления на данном устройстве тяжело нажимаются, слегка заедают или медленно возвращаются в исходное положение.
- Каждая кнопка внутри содержит уплотнительное кольцо.
→ В первое время использования данного устройства после длительного интервала уплотнительное кольцо может вызывать такие неудобства, что не указывает на наличие неисправности.

Технические характеристики

Размеры
Приблиз. 155,3 мм × 127,5 мм × 125,0 мм (ш/в/г)
(не включая выступающие части)

Масса
Приблиз. 655 г (только подводный бокс)

При хранении данного устройства избегайте мест, подверженных воздействию крайне высоких/низких температур, высокой влажности или прямого солнечного света.

Конструкция и технические характеристики могут быть изменены без уведомления.

中文（繁）

主要功能

本水下護罩（以下稱“本產品”）專為以下攝影機型號所設計：
DSC-RX100、DSC-RX100M2、DSC-RX100M3、DSC-RX100M4、DSC-RX100M5
防水壓性：最深可耐水深 40 公尺
螺絲直徑：67 mm

使用須知

- 在潛水時使用本產品，請務必注意周遭的情況。若未注意周遭情況，可能會在潛水時發生意外事故。
- 萬一漏水，請務必注意周遭的情況，並遵照潛水安全規則浮出水面。
- 請勿讓前鏡片遭受強烈撞擊，否則前鏡片可能會破裂。
- 切勿將本產品投入火中。
- 避免在下列環境中使用本產品：
  - 極為炎熱或潮湿的地方。
  - 溫度高於 40° C 的水中。
  - 溫度低於 0° C 的地方。

  在溫泉環境中可能會發生溫氣凝結或潮水，並會破壞本設備。
- 請勿將本產品長時間放在陽光直射或高溫潮湿的地方。若無法避免需將本產品置於陽光直射處，請務必以毛巾或其他防護用品覆蓋本產品上。
- 相機過熱時，可能會自動關閉，或導致錄製功能異常。如需再次使用相機，請先將相機置於陰涼處，使其冷卻。
- 如果您將本產品帶上飛機，請使用隨附的墊片使其保持開啟。如果緊閉，機艙壓力可能會損及產品難以開啟。

如果本產品上沾有防曬油，請務必使用溫水將其徹底沖洗乾淨。如果任由防曬油留在本產品上，則本產品的表面可能會褪色或損壞（例如，表面發生龜裂）。

漏水

若發生漏水，請立即停止在水中使用本產品。
- 若攝影機因故進水，請立即將其送至附近的 Sony 經銷商進行處理。維修費需由用戶自行負擔。
- 萬一因本產品故障致使進水而遺致損壞，Sony 不保證防水殼中的設備（相機、電池等）不會損壞、錄製內容不會遺失，亦不負擔拍攝費用的損失。

隨附物品（A）

1 水下護罩（1）
2 背面附件 A（適用於 DSC-RX100）（1）
3 背面附件 B（適用於 DSC-RX100M2/M3/M4/M5）（1）
4 鏡頭環轉接器 A（適用於 DSC-RX100/M2，灰色）（1）
5 鏡頭環轉接器 B（適用於 DSC-RX100M3/M4/M5，黑色）（1）
6 正面附件（1）（安裝至本產品）
7 擴散板（1）（已安裝緊擰）
8 外部閃光燈轉接器（1）（已安裝緊繩）
9 腕帶（1）（A-a）
10 鏡頭前蓋（1）
11 成套印刷文件
12 矽潤滑脂（1）

認識零件（B）

1 快門桿
2 變焦桿
3 前鏡片
4 前機殼
5 鏡頭環旋鈕
6 三腳架插孔
7 配件熱靴
8 ON/OFF（電源）按鈕
9 後機殼
10 模式旋鈕
11 扣環
12 扣環鎖定閂桿
13 腕帶扣
14 操作按鈕
15 MOVIE（動態影像）按鈕
16 模式旋鈕鎖合橡膠
17 O型環
18 防水襯墊
19 墊片（使用本產品時務必拆下墊片。存放時請裝上墊片。）

O型環及防水襯墊（C）

O型環的維護非常重要，若O型環未依照有關說明進行維護，可能會導致漏水，造成本產品浸壞。

O型環

本產品採用O型環以保持本身的防水性。

安裝O型環

請選免在沙塵較多的地方安裝O型環。

1 **從本產品拆下O型環。（⊙）**
若要取下防水密封墊，請看前後蓋O型環並朝圖示的箭頭方向滑動。這會使O型環鬆動，以利取下。請注意不要用指甲抓O型環。
2 **檢查O型環。**
- 仔細檢查O型環上沒有任何汙垢、沙粒、頭髮、灰塵、鹽粒、線頭等。如果發現任何髒汙，請用乾布擦拭乾淨。
- 輕輕用指尖觸摸防水密封墊，檢查是否有看不見的汙垢。
- 擦拭時請注意不要在防水密封墊上留下布的纖維。
- 檢查O型環上是否有裂縫、歪斜、變形、龜裂、擦痕、黏附的沙子等。如果O型環上發現這些情形，請予以更換。

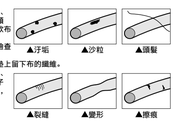

3 **檢查後機殼上的O型環溝槽。**
仔細清除卡在溝槽內的任何沙粒或任何髒污。
4 **用同樣的方法檢查前機殼的O型環接合面。**
5 **在O型環上塗上矽潤滑脂。**
- 如圖所示，用指尖將微量矽潤滑脂薄而均勻地塗抹在O型環整個表面。
- 請確保O型環表面持續覆蓋一層薄薄的矽潤滑脂塗層。矽潤滑脂可保護O型環並防止磨損。

矽潤滑脂
請使用隨附的矽潤滑脂，若使用其他製造商的潤滑脂，將會損壞O型環並造成漏水。
塗好矽潤滑脂後，請用肥皂和水清洗雙手。
急救措施
眼睛接觸　立即用大量清水沖洗。如果感到刺激且喪狀持續，請立即就醫。
皮膚接觸　用肥皂水清洗皮膚。如果感到刺激且喪狀持續，請立即就醫。
吞食　沖洗嘴巴。立即就醫。

6 **將O型環（⊙）嵌入本產品的溝槽內。**
將O型環嵌入本產品的溝槽內，並注意以下事項：
- 檢查O型環上是否有汙垢。
- 檢查O型環是否扭曲或突出現象。
- 請勿過度拉扯O型環。

最終檢查

再次檢查O型環是否出現汙垢、擦痕、扭曲等現象。

在水中使用時，若O型環鬆脫或夾住，或O型環上有砂塵，都可能會導致進水。請在使用前確實檢查O型環。

如何檢查是否漏水

將攝影機裝入本產品前，請先讓上本產品並浸入水中，確定沒有漏水現象。

防水襯墊（C-a）

請勿卸下防水襯墊（⊙）或在襯墊上塗抹矽潤滑脂。

如果襯墊鬆動或夾在外殼之間，水可能滲入本產品。如果防水襯墊脫落，請小心裝回襯墊，同時確保沒有襯墊扭曲。

O型環及防水襯墊的使用壽命

O型環的使用壽命因本產品的使用頻率和存放環境而異。一般使用壽命約為一年。若發現防水襯墊上出現擦痕或裂縫，請立即更換。更換後，請檢查是否有漏水。

維護

- 在海裡或海邊使用過本產品後，請保持扣環扣緊本產品，並用清水徹底清洗兩者，以除去鹽分和沙子，然後用柔軟的乾布擦拭乾淨。建議在扣緊扣環的情況下，將本產品放入淺水中浸泡約30分鐘。如果本產品上留有鹽分，其金屬部分可能會損壞或生鏽，並導致漏水。
- 請以柔軟乾布清潔本產品的內部，請勿用水清洗內部。

請務必在每次使用本產品時進行上述維護。切勿使用任何如酒精、汽油或油漆稀釋劑之類的溶劑進行清潔，否則可能會損壞本產品的表面處理。

存放本產品時

- 請安裝本產品隨附的墊片以防止磨損防水密封墊。（B）
- 防止O型環堆積灰塵。
- 請在O型環上塗抹一層薄薄的矽潤滑脂，並將O型環裝入扉槽，然後將本產品置放於陰涼、通風良好之處。請勿雙扣環。
- 請勿將本產品置於寒冷、過度炎熱或潮湿的地方，或與棉團丸一起存放，否則會損壞本產品。

準備

將背面附件安裝至本產品（E-a, b）

- **本產品附有兩（2）種背面附件。請使用適合您的相機的背面附件。使用錯誤的附件可能會使相機受損，或讓水滲入本產品。**
- **安裝背面附件時，請勿施力過大。**
- **存放拆下的附件時，請保持形狀不變。**

準備O型環及防水襯墊

1 **從本產品拆下O型環。**
2 **在O型環上塗上一層矽潤滑脂。**
3 **請將O型環裝在本產品上。**
4 **檢查防水襯墊上是否有任何砂礫或汙垢。**

將相機裝入本產品

- **請在低湿度的地方將相機裝入本產品，例如乾燥的室內地點。在高溫、潮湿地點開啟或關閉本產品，可能導致本產品內起霧。**
- **本產品附有兩（2）種鏡頭環轉接器。請使用適合您的相機的鏡頭環轉接器。使用錯誤的鏡頭環轉接器可能會使相機受損，或讓水滲入本產品。**
- **另請參閱相機隨附的使用說明書。**

準備相機（F）

1 **從相機取下腕帶。**
2 **裝入電池及記憶卡。**
請確定記憶卡有足夠的空間可儲存影像。
3 **請使用適合您的相機的鏡頭環轉接器。**
DSC-RX100/RX100M2：鏡頭環轉接器 A（適用於 DSC-RX100/M2，灰色）
其他型號：鏡頭環轉接器 B（適用於 DSC-RX100M3/M4/M5，黑色）
4 **按下 ON/OFF（電源）按鈕，開啟相機。**
5 **選取拍攝模式。**
6 **使用[AE 鎖定]或[AF 輔助照明]設為[關]。**
AF 照明器無法與本產品搭配使用。
7 **檢查鏡頭與 LCD 螢幕是否有髒汙。**
8 **讓閃光燈彈出。**
相機開啟時，將相機安裝至本產品可能擰緊相機鏡頭。

將相機裝入本產品（G）

當以下任何附件擺把（未隨附）安裝至相機時，請在安裝前從本產品拆下正面附件。（A-b）
- AG-R1
- AG-R2

1 **將攝影機裝入本產品中。**
2 **關閉後機殼並固定扣環。**
注意
關閉後機殼時，請避免鬆帶、緊繩或鎖緊等物靠近。如果任何物體夾在本產品的前後機殼之間，水可能浸入本產品中。
3 **操作本產品上的按鈕與旋鈕數次，確定內部相機能正常使用。**

安裝擴散板或外部閃光燈轉接器（H）

您無法同時安裝擴散板或外部閃光燈轉接器。

- **安裝擴散板（H-a）**
- **安裝外部閃光燈轉接器（H-b）**
- **拆卸擴散板或外部閃光燈轉接器（H-c）**

使用本產品

在水中使用裝入本產品中的相機進行拍攝時，請先將其放入水深1公尺的水中，確定相機能正常運作，且沒有水滲漏入本產品中，然後再開始潛水。有關相機功能詳情，請參閱相機隨附的使用說明書。

錄製（I）

1 **按下ON/OFF（電源）按鈕(⏻)，開啟電源。**
2 **按下快門桿(◎)可開始錄製影像。**
- 使用變焦桿(⊙)可放大/縮小。
- 使用鏡頭環旋鈕(◎)可放大/縮小或調整對焦。

使用/設定功能

使用本產品時無法操作相機的控制轉盤，但可使用相機選單來變更設定。

相機所用的相機，部分功能可能不適用於本產品。

選取模式

使用本產品上的模式旋鈕選擇拍攝模式。錄影時無法正確收錄聲音。

錄製時注意事項

- 如果一段時間未拍攝任何影像，相機將自動關閉，以節省電力。若要再次使用相機，請再次開啟電源。
- 在本產品中使用相機閃光燈時，會降低有效閃光範圍且整體影像會變暗。因此在部分拍攝環境下的拍攝距離可能會大幅縮減（一片漆黑等）。在此環境中，建議使用水底攝影燈及閃光燈。
- 若您在水底使用閃光燈，閃光燈可能會反射水中的微粒，並在影像中出現光斑。
- 視拍攝情況而定，可能會反射冠光。若發生此現象時，請變更拍攝環境。

播放

您可使用本產品上的操作按鈕，在相機的 LCD 螢幕上觀看儲存的影像及影片。不過當相機裝入本產品中時，您不會聽見影片聲音。

取出相機

在打開本產品之前，請先用自來水清洗本產品，再用柔軟的布將水擦乾。打開時，請小心不要讓身體、頭髮或保溫潛水服袖口上的水滲入相機。

1 **按下 ON/OFF（電源）按鈕，關閉相機。**
相機開啟時，從本產品取出相機可能損壞相機鏡頭。
2 **打開本產品。**
3 **從本產品中取出相機。**
長時間使用相機後，相機的溫度會升高。請將相機靜置於本產品中一段時間，等待溫度降低後再從本產品取出相機。請小心不要在取出時掉落相機。

故障排除

送修本產品前，請檢查下列事項，看能否協助您解決問題。如果沒有幫助，請聯絡 Sony 客戶資訊服務中心。

本產品內出現水滴時。
- 防水密封墊上有攜帶或裂縫。
→ 更換新的防水密封墊。
- 防水密封墊裝歪不正確。
→ 檢查O型環安裝方式。

錄製功能無作用。
- 相機溫度過高。
→ 將相機置於陰涼處冷卻。
- 安裝錯誤的附件。
→ 安裝正確的相機附件。

模式未切換。
- 附件有汙垢或灰塵。
→ 用潮布擦去附件上汙垢或灰塵。

本產品上的操作按鈕不太好按、稍微卡住或反彈速度很慢。
- 每個按鈕內都很多一個O型環。
→ 當您在很長一段時間後開始使用本產品時，O型環可能造成遲釋不便，但這不是故障。

設計和規格有所變更時，恕不另行通知。

한국어

주요 특징

본 방수 하우징(이하 "본 기기"라고 함)은 다음 카메라 모델용으로 만들어졌습니다:
DSC-RX100, DSC-RX100M2, DSC-RX100M3, DSC-RX100M4, DSC-RX100M5
수압 저항: 최대 40m 수심까지
나사 직경: 67 mm

취급상의 주의

- 다이빙중에 본 기기를 사용하는 경우에는 반드시 주위 상황에 주의를 기울여 주십시오. 주의를 게을리 하면 다이빙중에 사고를 유발할 수 있습니다.
- 누수가 발생하는 경우에는 주의 상황에 주의하고 다이빙의 안전 수칙에 따라서 부상해 주십시오.
- 유리에 금이 가는 위험이 있으므 강한 충격을 주지 마십시오.
- 본 기기를 불에 던지지 마십시오.
- 다음과 같은 환경에서는 본 기기의 사용을 피해 주십시오:
  – 고온 다습한 장소.
  – 온도가 40 °C 이상인 물.
  – 기온이 0 °C 미만인 곳.

  상기 조건에서는 결로 현상이나 누수가 발생할 수 있으며 카메라가 손상될 염려가 있습니다.
- 본 기기는 고온 다습한 곳이 직사광선하에 장시간 방치하지 마십시오. 본 기기를 직사광선이 닿는 장소에 두어야 하는 경우는 반드시 타월 또는 기타 보호장비 등으로 본 기기를 덮어 주십시오.
- 카메라가 과열되면 자동으로 전원이 꺼지거나 촬영에 오작동이 발생할 수 있습니다. 카메라를 다시 사용하려면 시원한 곳에 장시동안 방치해서 냉각시켜 주십시오.
- 비행기에 지참해서 탑승하실 경우에는 본 기기가 열린 상태를 유지하도록 부속된 스페이서를 사용하십시오. 단단하게 닫아둔 경우, 기내 압력이 변경되면 열기가 어려워질 수 있습니다.

본 기기에 서 오일이 묻었을 때에는 반드시 미지근한 물로 깨끗이 닦아내십시오. 본 기기에 선 오일 등이 부착한 상태로 방치하면 본 기기의 표면이 변색 또는 손상(표면의 크랙 등)될 수 있습니다.

누수

물이 샐 때에는 본 기기를 즉시 물에 넣지 않도록 하십시오.
- 카메라가 젖었을 때에는 즉시 가까운 Sony 대리점으로 지참하여 주십시오. 수리 비용은 고객님 부담입니다.
- 혹시라도 물이 새서 본 기기의 오작동이 손상을 유발하는 경우에는 Sony는 그것(카메라, 배터리팩 등)에 포함된 기기의 손상과 기록된 내용물, 그리고 사진 촬영에 들어간 비용에 대해서 책임을 지지 않습니다.

부속품（A）

1 **방수 하우징(1)**
2 **후면 부착 A(DSC-RX100용)(1)**
3 **후면 부착 B(DSC-RX100M2/M3/M4/M5용)(1)**
4 **렌즈 링 어댑터 A(DSC-RX100/M2용, 회색)(1)**
5 **렌즈 링 어댑터 B(DSC-RX100M3/M4/M5용, 흑색)(1)**
6 **전면 부착(1)(본 기기에 부착)**
7 **확산기(1)(즈으로 된 코드가 부착된 상태)**
8 **외장 플래시 어댑터(1)(즈으로 된 코드가 부착된 상태)**
9 **손잡이 끈(1)(A-a)**
10 **프로트 렌즈 캡 (1)**
11 **드큐먼트 세트**
12 **실리콘 그리스(1)**

각부의 확인하기（B）

1 **셔터 레버**
2 **줌 레버**
3 **알 유리**
4 **전면 케이스**
5 **렌즈 링 회전 다이얼**
6 **삼각대 소켓**
7 **액세서리 슈**
8 **ON/OFF(전원) 버튼**
9 **후면 케이스**
10 **모드 다이얼**
11 **버클**
12 **버클 잠금 래치 레버**
13 **손잡이 끈용 후크**
14 **조작 버튼**
15 **MOVIE(동영상) 버튼**
16 **모드 다이얼 커플링 고무**
17 **O링**
18 **방적 패킹**
19 **스페이서(본 기기를 사용할 때에는 반드시 스페이서를 제거해 주십시오. 스페이서는 보관용으로 부착하십시오.)**

O링 및 방적 패킹（C）

O링의 손질은 매우 중요합니다. O링을 설명대로 손질하지 않으면 물이 새서 본 기기가 물에 잠길 염려가 있습니다.

O링

본 기기는 O링을 사용해서 방수를 유지합니다.

O링 꺼우기

O링은 먼지나 모래가 많은 장소에서 꺼우지 마십시오.

1 본 기기에 부착된 O링을 제거합니다.（⊙）
O링을 별 때에는 그림과 같이 기면개 누르면서 화살표 방향으로 밀어 주십시오. 그렇게 하면 O링이 느슨하게 저서서 쉽게 제거할 수 있게 됩니다. O링을 손톱으로 손상시키지 않도록 주의하십시오.
2 O링을 점검합니다.
- O링에 더러움이나 모래, 머리카락, 먼지, 소금, 실밥 등이 없는지 잘 확인해 주십시오. 그런 것들이 있다면, 반드시 부드러운 천으로 닦아내 주십시오.

- O링을 손끝으로 가볍게 꾸져보고 눈에 보이지 않는 더러움이 없는지 확인하여 주십시오.
- 닦아낸 후 O링에 항균이나 섬유가 남아있지 않도록 주의하십시오.
- O링에 갈라짐, 그부러짐, 비틀림, 작은 터짐, 흠집, 모래 박힘 등이 없는지 확인하여 주십시오. 이런 것이 있을 때에는 O링을 교체하여 주십시오.
3 후면 케이스의 O링 홈을 검사하십시오.
홈에 모래알이나 소금 결정이 끼여있는 경우에는 잘 제거해 주십시오.
4 같은 방식으로 전면 케이스의 O링 접촉면을 확인합니다.
5 O링에 보수칠 실리콘 그리스를 바릅니다.
- O링 전체 표면에 그림이 소장의 실리콘 그리스를 손 끝으로 잘고 균일하게 펴 바릅니다.
- O링 표면에는 항상 실리콘 그리스가 얇게 발라진 상태를 유지하여 주십시오. 실리콘 그리스는 O링을 보호하고 마모를 방지해 줍니다.

실리콘 그리스
부속된 실리콘 그리스만 사용하여 주십시오. 다른 종류의 그리스를 사용하면 O링이 손상되거나 물이 새는 원인이 될 수 있습니다.
실리콘 그리스 바르기가 끝나면, 바닷물로 손을 씻어 주십시오.

구급조치
눈에 들어간 경우 다량의 물로 즉시 씻어 주십시오. 자극이 커지거나 지속되는 경우에는 의사의 치료를 받아 주십시오.
피부에 접촉한 경우 비눗물로 피부를 씻어 주십시오. 자극이 커지거나 지속되는 경우에는 의사의 치료를 받아 주십시오.
삼킨 경우 입을 씻어 주십시오. 즉시 의사의 치료를 받아 주십시오.

6 본 기기의 홈에 O링（⊙）을 끼웁니다.
O링은 다음 사항에 주의해서 홈에 고르게 끼워 주십시오:
- O링에 더러움이 없는지 확인합니다.
- O링이 비틀리거나 뒤틀어오지 않았는지 확인합니다.
- O링을 세게 당기지 마십시오.

최종 확인

더러움, 흠집 또는 비틀림 등이 없는지 O링을 다시 확인하십시오.

느슨하거나 꼭 끼인 O링, 또는 O링의 모래나 먼지는 수중에서 물이 새게 하는 원인이 될 수 있습니다.
사용하기 전에 반드시 O링을 체크해 주십시오.

물이 새지 않는지 확인하는 방법

카메라를 설치하기 전에는 본 기기를 닫고 물에 담궈서 물이 새지 않는지 확인해 주십시오.

방적 패킹(C-a)

방적 패킹(⊙)을 제거하거나 거기에 실리콘 그리스를 가하지 마십시오.

패킹이 처졌거나 케이스 사이에 낀 경우에는 본 기기 안으로 물이 새듦이을 수 있습니다. 방적 패킹이 벗겨진 경우에는 꼬이지 않도록 해서 주의깊게 패킹을 재부착해 주십시오.

O링 및 방적 패킹 서비스 수명

O링의 사용 수명은 본 기기의 사용 빈도와 보관 조건에 따라 달라집니다. 사용 수명은 일반적으로 약 1년입니다. 방적 패킹에 긁힘이나 크랙이 있으면 새 것으로 교체해 주십시오. 교체한 후에는 물이 새지 않음을 확인하여 주십시오.

손질법

- 본 제품을 바다에서 사용한 후에는 본 기기를 버클로 조인 상태로 담수로 잘 세척해서 소금과 모래를 제거한 후 부드러운 헝겊으로 닦아내 주십시오. 본 제품을 버클로 조인 상태로 담수에 약 30분간 담가둘 것을 권장합니다. 본 기기에 염분이 묻은 상태로 방치하면 금속 부분이 손상되거나 녹이 슬게 되고 물이 새는 원인이 됩니다.
- 본 기기 내부는 마른 부드러운 헝겊으로 닦아내십시오. 내부를 물로 씻지 마십시오.

본 기기는 사용할 때마다 반드시 상기 손질을 실시하여 주십시오. 알코올이나 벤진, 페인트 시너 등의 용제는 본 기기 표면을 손상시킬 염려가 있으므로 사용하지 마십시오.

본 기기를 보관하는 경우

- 본 기기에 부속된 스펀지 시트를 장착해서 O링이 마모되는 것을 방지하여 주십시오.（B）
- O링에 먼지 등이 끼지 않도록 하십시오.
- 실리콘 그리스로 O링을 얇게 코팅해서 장착 홈에 삽입한 후 본 기기를 시원하고 환기가 잘 되는 곳에 보관해 주십시오. 버클을 조이지 마십시오.
- 본 기기는 손상될 염려가 있으므로 겨온이나 고온 다습한 장소에 보관하거나 나프탈린이나 장뇌 등과 함께 보관하지 마십시오.

준비

본 기기에 후면 부착 부착하기(E-a, b)

- 본 기기에는 두가지(2) 타입의 후면 부착이 제공됩니다. 여러분이 사용하시는 카메라에 맞는 후면 부착을 사용하십시오. 올바르지 않은 부착물을 사용하면 카메라를 손상시키거나 본 기기로 물이 새어 들어오게 됩니다.
- 후면 부착을 부착할 때에는 과도한 힘을 가하지 마십시오.
- 제거한 것을 보관할 때에는 변형되지 않은 상태를 유지하도록 하십시오.

O링 및 방적 패킹 준비하기

1 본 기기에 부착된 O링을 제거합니다.
2 O링을 실리콘 그리스로 코팅합니다.
3 본 기기에 O링을 부착합니다.
4 방적 패킹에 모래나 먼지가 묻지 않았는지 확인해 주십시오.

본 기기안에 카메라 장착하기

- 건조한 상태 등과 같이 습도가 낮은 곳에서 본 기기에 카메라를 장착하십시오. 덥고 습도가 높은 곳에서 본 기기를 개폐하면 본 기기내부에 김이 서리는 원인이 될 수 있습니다.
- 본 기기에는 두가지(2) 타입의 렌즈 링 어댑터가 제공됩니다. 여러분이 사용하시는 카메라에 맞는 렌즈 링 어댑터를 사용하십시오. 올바르지 않은 렌즈 링 어댑터를 사용하면 카메라를 손상시키거나 본 기기로 물이 새어 들어오게 됩니다.
- 카메라의 사용 설명서도 참조하십시오.

카메라 준비하기(F)

1 카메라로부터 건을 제거합니다.
2 배터리팩과 메모리 카드를 넣습니다.
반드시 권장된 충전한 배터리팩을 사용하십시오.
메모리 카드에 영상을 저장할 수 있는 충분한 공간이 있는지 확인하십시오.
3 여러분이 사용하시는 카메라에 맞는 렌즈 링 어댑터를 부착합니다.
DSC-RX100/RX100M2: 렌즈 링 어댑터 A(DSC-RX100/M2용, 회색)
기타 모델: 렌즈 링 어댑터 B(DSC-RX100M3/M4/M5용, 흑색)
4 ON/OFF(전원) 버튼을 눌러서 카메라의 전원을 켭니다.
5 촬영 모드를 선택합니다.
6 MENU를 사용해서 [AF 보조광]을 [끔]으로 설정합니다.
AF 보조광은 본 기기에서 사용할 수 없습니다.
7 렌즈 및 LCD 화면이 깨끗한지 확인합니다.
8 플래시가 팝업되도록 합니다.
플래시가 꼬드에 따라서는 카메라 플래시가 상시 발광합니다.
9 ON/OFF(전원) 버튼을 눌러서 카메라의 전원을 끕니다.
카메라의 전원이 켜진 상태에서 본 기기에 카메라를 설치하면 카메라 렌즈가 손상될 수 있습니다.

본 기기안에 카메라 장착하기(G)

카메라에 다음 부착 그림(별매) 중의 하나를 부착한 경우에는 장착하기 전에 본 기기로부터 전면 부착을 제거해 주십시오.（A-b）
- AG-R1
- AG-R2

1 본 기기안에 카메라를 장착합니다.
2 후면 케이스를 닫고 버클을 조입니다.
참고
후면 케이스를 닫을 때에는 손잡이 끈, 끈으로 된 코드, 또는 머리카락 한 올도 들어가지 않도록 하십시오. 본 기기의 전면 케이스 및 후면 케이스 사이에 이런 것들이 끌리면 본 기기 내부로 물이 들어갈 수 있습니다.
3 본 기기의 버튼 및 다이얼을 수차례 조작해서 내부의 카메라가 올바르게 작동하는 것을 확인해 주십시오.

확산기 또는 외장 플래시 어댑터 부착하기(H)

확산기 및 외장 플래시 어댑터를 동시에 부착할 수는 없습니다.

- **확산기 부착하기(H-a)**
- **외장 플래시 어댑터 부착하기(H-b)**
- **확산기 또는 외장 플래시 어댑터 제거하기(H-c))**

본 기기 사용하기

본 기기내의 카메라로 수중에서 촬영하기 전에 1m 정도의 깊이에서 촬영해서 카메라가 올바르게 작동하고 본 기기로 물이 들어가지 않는지 확인한 후, 다이빙해 주십시오. 카메라 기능에 관한 자세한 내용은 카메라에 부속된 사용 설명서를 참조하십시오.

촬영하기(I)

1 ON/OFF (전원) 버튼 (⏻)을 눌러서 카메라의 전원을 켭니다.
2 셔터 레버(◎)를 눌러서 이미지를 촬영합니다.
• 확대 및 축소의 줌 조작은 줌 레버(⊙)를 사용하십시오.
• 확대 및 축소의 줌 조작 또는 초점 조정에는 렌즈 링 회전 다이얼(◎)을 사용하십시오.

기능 사용/설정하기

본 기기를 사용할 때에는 카메라의 제어 휠을 조작할 수 없지만, 카메라 메뉴로 설정을 변경할 수 있습니다.

카메라에 따라서는 본 기기에서 일부 기능을 이용할 수 없습니다.

모드 선택하기

본 기기의 모드 다이얼을 사용해서 촬영 모드를 선택합니다. 동영상 촬영 중에는 오디오를 올바르게 기록할 수 없습니다.

촬영할 때의 주의

- 일정 시간 촬영하지 않으면 배터리팩의 소모를 방지하기 위해에 카메라의 전원이 자동으로 꺼집니다. 카메라를 다시 사용하려면 전원을 다시 켜십시오.
- 본 기기 내부에서 카메라 플래시를 사용하는 경우, 유효 플래시 범위가 줄어들며, 이미지가 전체적으로 더 어두워지는 경향이 있으므로, 일부 촬영 조건(칠흑같이 어두운 곳 등)에서는 촬영 거리가 크게 줄어들 수 있습니다. 그런 조건에서는 플래시와 함께 외장 수중 라이트를 사용할 것을 권장합니다.
- 수중에서 플래시를 사용하면 플래시광이 수중의 입자에 반사되어서 빛의 서클로 이미지에 나타날 수 있습니다.
- 촬영 조건에 따라서는 반사광이 발생할 수도 있습니다. 이런 경우에는 조건을 변경해 주십시오.

재생하기

본 기기의 조작 버튼을 사용해서 다수의 이미지 및 동영상을 카메라의 LCD 화면에서 볼 수가 있습니다. 그렇지만, 본 기기 내부에 카메라가 들어 있을 때에는 동영상 오디오를 들을 수 없습니다.

카메라 제거하기

본 기기를 열기 전에 수돗물이나 담수로 헹군 후에 부드러운 천으로 물기를 닦아내 주십시오. 열 때에는 등, 머리카락 또는 잠수용 고무옷의 손목끝으로부터 카메라안에 물이 들어가지 않도록 주의해 주십시오.

1 ON/OFF(전원) 버튼을 눌러서 카메라의 전원을 끕니다.
카메라의 전원이 켜진 상태에서 본 기기로부터 카메라를 제거하면 카메라 렌즈가 손상될 수 있습니다.
2 본 기기를 엽니다.
3 본 기기에서 카메라를 꺼냅니다.
카메라를 장시간 사용한 경우에는 카메라가 뜨거워집니다. 본 기기 내부에 장시동안 카메라를 방치해서 냉각한 후에 본 기기로부터 카메라를 제거해 주십시오. 꺼낼 때에는 카메라를 떨어뜨리지 않도록 주의하십시오.

고장일까? 하고 생각되면

본 기기를 수리 맡기기 전에 다음과 같은 조치로 문제를 해결할 수 있는지 확인해 주십시오. 그래도 도움이 되지 않는다면 Sony 고객 정보 서비스센터에 연락해 주십시오.

본 기기 내부에 물방울이 맺어져 있습니다.
- O링에 흠집이나 갈라짐이 있습니다.
→ 새 O링으로 교체하여 주십시오.
- O링이 물바르게 끼워져 있지 않습니다.
→ O링 부착 방법을 확인하십시오.

녹화 기능이 작동하지 않습니다.
- 카메라가 가열되었습니다.
→ 카메라를 시원한 곳에 장시동안 두어서 냉각시켜 주십시오.
- 올바르지 않은 부착물이 부착되었습니다.
→ 카메라에 맞는 부착물을 올바르게 부착해 주십시오.

모드가 변환되지 않습니다.
- 부착물에 더러움이나 먼지가 묻어있습니다.
→ 물에 적신 천으로 부착물의 더러움이나 먼지를 제거해 주십시오.

본 기기의 조작 버튼을 누르기 힘들거나, 약간 걸린 듯하거나, 다시 튀어나오는 데에 시간이 걸립니다.
- 모든 버튼에는 내부에 O링이 있습니다.
→ 오랜만에 본 기기를 사용하는 경우에는 O링이 그런 증